Quick Start Guide

EN

ES

FR

DE

PT

IT

NL

SE

PL

IMPACT Series
TCI32-TR / TCI32-TR-WH
TCI52-TR / TCI52-TR-WH
TCI53-TR / TCI53-TR-WH

2 Way Full Range Loudspeaker with Line Transformer for Installation Applications (Weather Resistant)

МУЗЦЕНТР
МУЗЫКАЛЬНОЕ ОБОРУДОВАНИЕ
https://muzcentre.ru/

V 4.0

Turbosound

EN

ES

EN Important Safety Instructions

CAUTION
RISK OF ELECTRIC SHOCK!
DO NOT OPEN!
ATTENTION
RISQUE D'ÉLECTROCUTION !
NE PAS OUVRIR !

Terminals marked with this symbol carry electrical current of sufficient magnitude to constitute risk of electric shock. Use only high-quality professional speaker cables with ¼" TS or twist-locking plugs pre-installed. All other installation or modification should be performed only by qualified personnel.

This symbol, wherever it appears, alerts you to the presence of uninsulated dangerous voltage inside the enclosure - voltage that may be sufficient to constitute a risk of shock.

This symbol, wherever it appears, alerts you to important operating and maintenance instructions in the accompanying literature. Please read the manual.

Caution
To reduce the risk of electric shock, do not remove the top cover (or the rear section). No user serviceable parts inside. Refer servicing to qualified personnel.

Caution
To reduce the risk of fire or electric shock, do not expose this appliance to rain and moisture. The apparatus shall not be exposed to dripping or splashing liquids and no objects filled with liquids, such as vases, shall be placed on the apparatus.

Caution
These service instructions are for use by qualified service personnel only. To reduce the risk of electric shock do not perform any servicing other than that contained in the operation instructions. Repairs have to be performed by qualified service personnel.

1. Read these instructions.
2. Keep these instructions.
3. Heed all warnings.
4. Follow all instructions.
5. Do not use this apparatus near water.
6. Clean only with dry cloth.
7. Do not block any ventilation openings. Install in accordance with the manufacturer's instructions.
8. Do not install near any heat sources such as radiators, heat registers, stoves, or other apparatus (including amplifiers) that produce heat.
9. Do not defeat the safety purpose of the polarized or grounding-type plug. A polarized plug has two blades with one wider than the other. A grounding-type plug has two blades and a third grounding prong. The wide blade or the third prong are provided for your safety. If the provided plug does not fit into your outlet, consult an electrician for replacement of the obsolete outlet.
10. Protect the power cord from being walked on or pinched particularly at plugs, convenience receptacles, and the point where they exit from the apparatus.
11. Use only attachments/accessories specified by the manufacturer.
12. Use only with the cart, stand, tripod, bracket, or table specified by the manufacturer, or sold with the apparatus. When a cart is used, use caution when moving the cart/apparatus combination to avoid injury from tip-over.
13. Unplug this apparatus during lightning storms or when unused for long periods of time.
14. Refer all servicing to qualified service personnel. Servicing is required when the apparatus has been damaged in any way, such as power supply cord or plug is damaged, liquid has been spilled or objects have fallen into the apparatus, the apparatus has been exposed to rain or moisture, does not operate normally, or has been dropped.
15. The apparatus shall be connected to a MAINS socket outlet with a protective earthing connection.
16. Where the MAINS plug or an appliance coupler is used as the disconnect device, the disconnect device shall remain readily operable.
17. Correct disposal of this product: This symbol indicates that this product must not be disposed of with household waste, according to the WEEE Directive (2012/19/EU) and your national law. This product should be taken to a collection center licensed for the recycling of waste electrical and electronic equipment (EEE). The mishandling of this type of waste could have a possible negative impact on the environment and human health due to potentially hazardous substances that are generally associated with EEE. At the same time, your cooperation in the correct disposal of this product will contribute to the efficient use of natural resources. For more information about where you can take your waste equipment for recycling, please contact your local city office, or your household waste collection service.
18. Do not install in a confined space, such as a book case or similar unit.
19. Do not place naked flame sources, such as lighted candles, on the apparatus.
20. Please keep the environmental aspects of battery disposal in mind. Batteries must be disposed-of at a battery collection point.
21. This apparatus may be used in tropical and moderate climates up to 45°C.

LEGAL DISCLAIMER

Music Tribe accepts no liability for any loss which may be suffered by any person who relies either wholly or in part upon any description, photograph, or statement contained herein. Technical specifications, appearances and other information are subject to change without notice. All trademarks are the property of their respective owners. Midas, Klark Teknik, Lab Gruppen, Lake, Tannoy, Turbosound, TC Electronic, TC Helicon, Behringer, Bugera, Oberheim, Auratone, Aston Microphones and Coolaudio are trademarks or registered trademarks of Music Tribe Global Brands Ltd.
© Music Tribe Global Brands Ltd. 2021 All rights reserved.

LIMITED WARRANTY

For the applicable warranty terms and conditions and additional information regarding Music Tribe's Limited Warranty, please see complete details online at musictribe.com/warranty.

ES Instrucciones de seguridad

CAUTION
RISK OF ELECTRIC SHOCK!
DO NOT OPEN!
ATTENTION
RISQUE D'ÉLECTROCUTION !
NE PAS OUVRIR !

Las terminales marcadas con este símbolo transportan corriente eléctrica de magnitud suficiente como para constituir un riesgo de descarga eléctrica. Utilice solo cables de altavoz profesionales y de alta calidad con conectores TS de 6,3 mm o de bayoneta prefijados. Cualquier otra instalación o modificación debe ser realizada únicamente por un técnico cualificado.

Este símbolo, siempre que aparece, le advierte de la presencia de voltaje peligroso sin aislar dentro de la caja; este voltaje puede ser suficiente para constituir un riesgo de descarga.

Este símbolo, siempre que aparece, le advierte sobre instrucciones operativas y de mantenimiento que aparecen en la documentación adjunta. Por favor, lea el manual.

Atención
Para reducir el riesgo de descarga eléctrica, no quite la tapa (o la parte posterior). No hay piezas en el interior del equipo que puedan ser reparadas por el usuario. Si es necesario, póngase en contacto con personal cualificado.

Atención
Para reducir el riesgo de incendio o descarga eléctrica, no exponga este aparato a la lluvia, humedad o alguna otra fuente que pueda salpicar o derramar algún líquido sobre el aparato. No coloque ningún tipo de recipiente para líquidos sobre el aparato.

Atención
Las instrucciones de servicio deben llevarlas a cabo exclusivamente personal cualificado. Para evitar el riesgo de una descarga eléctrica, no realice reparaciones que no se encuentren descritas en el manual de operaciones. Las reparaciones deben ser realizadas exclusivamente por personal cualificado.

1. Lea las instrucciones.
2. Conserve estas instrucciones.
3. Preste atención a todas las advertencias.
4. Siga todas las instrucciones.
5. No use este aparato cerca del agua.
6. Limpie este aparato con un paño seco.
7. No bloquee las aberturas de ventilación. Instale el equipo de acuerdo con las instrucciones del fabricante.
8. No instale este equipo cerca de fuentes de calor tales como radiadores, acumuladores de calor, estufas u otros aparatos (incluyendo amplificadores) que puedan producir calor.
9. No elimine o deshabilite nunca la conexión a tierra del aparato o del cable de alimentación de corriente. Un enchufe polarizado tiene dos polos, uno de los cuales tiene un contacto más ancho que el otro. Una clavija con puesta a tierra dispone de tres contactos: dos polos y la puesta a tierra. El contacto ancho y el tercer contacto, respectivamente, son los que garantizan una mayor seguridad. Si el enchufe suministrado con el equipo no concuerda con la toma de corriente, consulte con un electricista para cambiar la toma de corriente obsoleta.
10. Coloque el cable de suministro de energía de manera que no pueda ser pisado y que esté protegido de objetos afilados. Asegúrese de que el cable de suministro de energía esté protegido, especialmente en la zona de la clavija y en el punto donde sale del aparato.
11. Use únicamente los dispositivos o accesorios especificados por el fabricante.
12. Use únicamente la carretilla, plataforma, trípode, soporte o mesa especificados por el fabricante o suministrados junto con el equipo. Al transportar el equipo, tenga cuidado para evitar daños y caídas al tropezar con algún obstáculo.
13. Desenchufe el equipo durante tormentas o si no va a utilizarlo durante un periodo largo.
14. Confíe las reparaciones únicamente a servicios técnicos cualificados. La unidad requiere mantenimiento siempre que haya sufrido algún daño, si el cable de suministro de energía o el enchufe presentaran daños, se hubiera derramado un líquido o hubieran caído objetos dentro del equipo, si el aparato hubiera estado expuesto a la humedad o la lluvia, si ha dejado de funcionar de manera normal o si ha sufrido algún golpe o caída.
15. Al conectar la unidad a la toma de corriente eléctrica asegúrese de que la conexión disponga de una unión a tierra.
16. Si el enchufe o conector de red sirve como único medio de desconexión, éste debe ser accesible fácilmente.

EN

ES

ES

FR

DE

17. Cómo debe deshacerse de este aparato: Este símbolo indica que este aparato no debe ser tratado como basura orgánica, según lo indicado en la Directiva WEEE (2012/19/EU) y a las normativas aplicables en su país. En lugar de ello deberá llevarlo al punto limpio más cercano para el reciclaje de sus elementos eléctricos / electrónicos (EEE). Al hacer esto estará ayudando a prevenir las posibles consecuencias negativas para el medio ambiente y la salud que podrían ser provocadas por una gestión inadecuada de este tipo de aparatos. Además, el reciclaje de materiales ayudará a conservar los recursos naturales. Para más información acerca del reciclaje de este aparato, póngase en contacto con el Ayuntamiento de su ciudad o con el punto limpio local.

18. No instale esta unidad en un espacio muy reducido, tal como encastrada en una librería o similar.

19. No coloque objetos con llama, como una vela encendida, sobre este aparato.

20. Tenga presentes todas las advertencias relativas al reciclaje y correcta eliminación de las pilas. Las pilas deben ser siempre eliminadas en un punto limpio y nunca con el resto de la basura orgánica.

21. Puede usar este aparato en lugares con climas tropicales y moderados que soporten temperaturas de hasta 45°C.

NEGACIÓN LEGAL

Music Tribe no admite ningún tipo de responsabilidad por cualquier daño o pérdida que pudiera sufrir cualquier persona por confiar total o parcialmente en la descripciones, fotografías o afirmaciones contenidas en este documento. Las especificaciones técnicas, imágenes y otras informaciones contenidas en este documento están sujetas a modificaciones sin previo aviso. Todas las marcas comerciales que aparecen aquí son propiedad de sus respectivos dueños. Midas, Klark Teknik, Lab Gruppen, Lake, Tannoy, Turbosound, TC Electronic, TC Helicon, Behringer, Bugera, Oberheim, Auratone, Aston Microphones y Coolaudio son marcas comerciales o marcas registradas de Music Tribe Global Brands Ltd. © Music Tribe Global Brands Ltd. 2021 Reservados todos los derechos.

GARANTÍA LIMITADA

Si quiere conocer los detalles y condiciones aplicables de la garantía así como información adicional sobre la Garantía limitada de Music Tribe, consulte online toda la información en la web musictribe.com/warranty.

FR Consignes de sécurité

Les points repérés par ce symbole portent une tension électrique suffisante pour constituer un risque d'électrocution. Utilisez uniquement des câbles d'enceintes professionnels de haute qualité avec fiches Jack mono 6,35 mm ou fiches à verrouillages déjà installées. Toute autre installation ou modification doit être effectuée uniquement par un personnel qualifié.

Ce symbole avertit de la présence d'une tension dangereuse et non isolée à l'intérieur de l'appareil - elle peut provoquer des chocs électriques.

Attention
Ce symbol signale les consignes d'utilisation et d'entre ! Tien importantes dans la documentation fournie. Lisez les consignes de sécurité du manuel d'utilisation de l'appareil.

Attention
Pour éviter tout risque de choc électrique, ne pas ouvrir le capot de l'appareil ni démonter le panneau arrière. L'intérieur de l'appareil ne possède aucun élément réparable par l'utilisateur. Laisser toute réparation à un professionnel qualifié.

Attention
Pour réduire les risques de feu et de choc électrique, n'exposez pas cet appareil à la pluie, à la moisissure, aux gouttes ou aux éclaboussures. Ne posez pas de récipient contenant un liquide sur l'appareil (un vase par exemple).

Attention
Ces consignes de sécurité et d'entretien sont destinées à un personnel qualifié. Pour éviter tout risque de choc électrique, n'effectuez aucune réparation sur l'appareil qui ne soit décrite par le manuel d'utilisation. Les éventuelles réparations doivent être effectuées uniquement par un technicien spécialisé.

1. Lisez ces consignes.

2. Conservez ces consignes.

3. Respectez tous les avertissements.

4. Respectez toutes les consignes d'utilisation.

5. N'utilisez jamais l'appareil à proximité d'un liquide.

6. Nettoyez l'appareil avec un chiffon sec.

7. Veillez à ne pas empêcher la bonne ventilation de l'appareil via ses ouïes de ventilation. Respectez les consignes du fabricant concernant l'installation de l'appareil.

8. Ne placez pas l'appareil à proximité d'une source de chaleur telle qu'un chauffage, une cuisinière ou tout appareil dégageant de la chaleur (y compris un ampli de puissance).

9. Ne supprimez jamais la sécurité des prises bipolaires ou des prises terre. Les prises bipolaires possèdent deux contacts de largeur différente. Le plus large est le contact de sécurité. Les prises terre possèdent deux contacts plus une mise à la terre servant de sécurité. Si la prise du bloc d'alimentation ou du cordon d'alimentation fourni ne correspond pas à celles de votre installation électrique, faites appel à un électricien pour effectuer le changement de prise.

10. Installez le cordon d'alimentation de telle façon que personne ne puisse marcher dessus et qu'il soit protégé d'arêtes coupantes. Assurez-vous que le cordon d'alimentation est suffisamment protégé, notamment au niveau de sa prise électrique et de l'endroit où il est relié à l'appareil; cela est également valable pour une éventuelle rallonge électrique.

11. Utilisez exclusivement des accessoires et des appareils supplémentaires recommandés par le fabricant.

12. Utilisez exclusivement des chariots, des diables, des présentoirs, des pieds et des surfaces de travail recommandés par le fabricant ou livrés avec le produit. Déplacez précautionneusement tout chariot ou diable chargé pour éviter d'éventuelles blessures en cas de chute.

13. Débranchez l'appareil de la tension secteur en cas d'orage ou si l'appareil reste inutilisé pendant une longue période de temps.

14. Les travaux d'entretien de l'appareil doivent être effectués uniquement par du personnel qualifié. Aucun entretien n'est nécessaire sauf si l'appareil est endommagé de quelque façon que ce soit (dommages sur le cordon d'alimentation ou la prise par exemple), si un liquide ou un objet a pénétré à l'intérieur du châssis, si l'appareil a été exposé à la pluie ou à l'humidité, s'il ne fonctionne pas correctement ou à la suite d'une chute.

15. L'appareil doit être connecté à une prise secteur dotée d'une protection par mise à la terre.

16. La prise électrique ou la prise IEC de tout appareil dénué de bouton marche/arrêt doit rester accessible en permanence.

17. Mise au rebut appropriée de ce produit: Ce symbole indique qu'en accord avec la directive DEEE (2012/19/EU) et les lois en vigueur dans votre pays, ce produit ne doit pas être jeté avec les déchets ménagers. Ce produit doit être déposé dans un point de collecte agréé pour le recyclage des déchets d'équipements électriques et électroniques (EEE). Une mauvaise manipulation de ce type de déchets pourrait avoir un impact négatif sur l'environnement et la santé à cause des substances potentiellement dangereuses généralement associées à ces équipements. En même temps, votre coopération dans la mise au rebut de ce produit contribuera à l'utilisation efficace des ressources naturelles. Pour plus d'informations sur l'endroit où vous pouvez déposer vos déchets d'équipements pour le recyclage, veuillez contacter votre mairie ou votre centre local de collecte des déchets.

18. N'installez pas l'appareil dans un espace confiné tel qu'une bibliothèque ou meuble similaire.

19. Ne placez jamais d'objets enflammés, tels que des bougies allumées, sur l'appareil.

20. Gardez à l'esprit l'impact environnemental lorsque vous mettez des piles au rebus. Les piles usées doivent être déposées dans un point de collecte adapté.

21. Cet appareil peut être utilisé sous un climat tropical ou modéré avec des températures de 45°C maximum.

DÉNI LÉGAL

Music Tribe ne peut être tenu pour responsable pour toute perte pouvant être subie par toute personne se fiant en partie ou en totalité à toute description, photographie ou affirmation contenue dans ce document. Les caractéristiques, l'apparence et d'autres informations peuvent faire l'objet de modifications sans notification. Toutes les marques appartiennent à leurs propriétaires respectifs. Midas, Klark Teknik, Lab Gruppen, Lake, Tannoy, Turbosound, TC Electronic, TC Helicon, Behringer, Bugera, Oberheim, Auratone, Aston Microphones et Coolaudio sont des marques ou marques déposées de Music Tribe Global Brands Ltd. © Music Tribe Global Brands Ltd. 2021 Tous droits réservés.

GARANTIE LIMITÉE

Pour connaître les termes et conditions de garantie applicables, ainsi que les informations supplémentaires et détaillées sur la Garantie Limitée de Music Tribe, consultez le site Internet musictribe.com/warranty.

DE Wichtige Sicherheitshinweise

Vorsicht
Die mit dem Symbol markierten Anschlüsse führen so viel Spannung, dass die Gefahr eines Stromschlags besteht. Verwenden Sie nur hochwertige, professionelle Lautsprecherkabel mit vorinstallierten 6,35 mm MONO-Klinkensteckern oder Lautsprecherstecker mit Drehverriegelung. Alle anderen Installationen oder Modifikationen sollten nur von qualifiziertem Fachpersonal ausgeführt werden.

Achtung
Um eine Gefährdung durch Stromschlag auszuschließen, darf die Geräteabdeckung bzw. Geräterückwand nicht abgenommen werden. Im Innern des Geräts befinden sich keine vom Benutzer reparierbaren Teile. Reparaturarbeiten dürfen nur von qualifiziertem Personal ausgeführt werden.

ES

FR

DE

Achtung
Um eine Gefährdung durch Feuer bzw. Stromschlag auszuschließen, darf dieses Gerät weder Regen oder Feuchtigkeit ausgesetzt werden noch sollten Spritzwasser oder tropfende Flüssigkeiten in das Gerät gelangen können. Stellen Sie keine mit Flüssigkeit gefüllten Gegenstände, wie z. B. Vasen, auf das Gerät.

Achtung
Die Service-Hinweise sind nur durch qualifiziertes Personal zu befolgen. Um eine Gefährdung durch Stromschlag zu vermeiden, führen Sie bitte keinerlei Reparaturen an dem Gerät durch, die nicht in der Bedienungsanleitung beschrieben sind. Reparaturen sind nur von qualifiziertem Fachpersonal durchzuführen.

1. Lesen Sie diese Hinweise.

2. Bewahren Sie diese Hinweise auf.

3. Beachten Sie alle Warnhinweise.

4. Befolgen Sie alle Bedienungshinweise.

5. Betreiben Sie das Gerät nicht in der Nähe von Wasser.

6. Reinigen Sie das Gerät mit einem trockenen Tuch.

7. Blockieren Sie nicht die Belüftungsschlitze. Beachten Sie beim Einbau des Gerätes die Herstellerhinweise.

8. Stellen Sie das Gerät nicht in der Nähe von Wärmequellen auf. Solche Wärmequellen sind z. B. Heizkörper, Herde oder andere Wärme erzeugende Geräte (auch Verstärker).

9. Entfernen Sie in keinem Fall die Sicherheitsvorrichtung von Zweipol- oder geerdeten Steckern. Ein Zweipolstecker hat zwei unterschiedlich breite Steckkontakte. Ein geerdeter Stecker hat zwei Steckkontakte und einen dritten Erdungskontakt. Der breitere Steckkontakt oder der zusätzliche Erdungskontakt dient Ihrer Sicherheit. Falls das mitgelieferte Steckerformat nicht zu Ihrer Steckdose passt, wenden Sie sich bitte an einen Elektriker, damit die Steckdose entsprechend ausgetauscht wird.

10. Verlegen Sie das Netzkabel so, dass es vor Tritten und scharfen Kanten geschützt ist und nicht beschädigt werden kann. Achten Sie bitte insbesondere im Bereich der Stecker, Verlängerungskabel und an der Stelle, an der das Netzkabel das Gerät verlässt, auf ausreichenden Schutz.

11. Das Gerät muss jederzeit mit intaktem Schutzleiter an das Stromnetz angeschlossen sein.

12. Sollte der Hauptnetzstecker oder eine Gerätesteckdose die Funktionseinheit zum Abschalten sein, muss diese immer zugänglich sein.

13. Verwenden Sie nur Zusatzgeräte/ Zubehörteile, die laut Hersteller geeignet sind.

14. Verwenden Sie nur Wagen, Standvorrichtungen, Stative, Halter oder Tische, die vom Hersteller benannt oder im Lieferumfang des Geräts enthalten sind. Falls Sie einen Wagen benutzen, seien Sie vorsichtig beim Bewegen der Wagen-Gerätkombination, um Verletzungen durch Stolpern zu vermeiden.

15. Ziehen Sie den Netzstecker bei Gewitter oder wenn Sie das Gerät längere Zeit nicht benutzen.

16. Lassen Sie alle Wartungsarbeiten nur von qualifiziertem Service-Personal ausführen. Eine Wartung ist notwendig, wenn das Gerät in irgendeiner Weise beschädigt wurde (z. B. Beschädigung des Netzkabels oder Steckers), Gegenstände oder Flüssigkeit in das Geräteinnere gelangt sind, das Gerät Regen oder Feuchtigkeit ausgesetzt wurde, das Gerät nicht ordnungsgemäß funktioniert oder auf den Boden gefallen ist.

17. Korrekte Entsorgung dieses Produkts: Dieses Symbol weist darauf hin, das Produkt entsprechend der WEEE Direktive (2012/19/EU) und der jeweiligen nationalen Gesetze nicht zusammen mit Ihren Haushaltsabfällen zu entsorgen. Dieses Produkt sollte bei einer autorisierten Sammelstelle für Recycling elektrischer und elektronischer Geräte (EEE) abgegeben werden. Wegen bedenklicher Substanzen, die generell mit elektrischen und elektronischen Geräten in Verbindung stehen, könnte eine unsachgemäße Behandlung dieser Abfallart eine negative Auswirkung auf Umwelt und Gesundheit haben. Gleichzeitig gewährleistet Ihr Beitrag zur richtigen Entsorgung dieses Produkts die effektive Nutzung natürlicher Ressourcen. Für weitere Informationen zur Entsorgung Ihrer Geräte bei einer Recycling-Stelle nehmen Sie bitte Kontakt zum zuständigen städtischen Büro, Entsorgungsamt oder zu Ihrem Haushaltsabfallentsorger auf.

18. Installieren Sie das Gerät nicht in einer beengten Umgebung, zum Beispiel Bücherregal oder ähnliches.

19. Stellen Sie keine Gegenstände mit offenen Flammen, etwa brennende Kerzen, auf das Gerät.

20. Beachten Sie bei der Entsorgung von Batterien den Umweltschutz-Aspekt. Batterien müssen bei einer Batterie-Sammelstelle entsorgt werden.

21. Dieses Gerät ist in tropischen und gemäßigten Klimazonen bis 45° C einsetzbar.

HAFTUNGSAUSSCHLUSS

Music Tribe übernimmt keine Haftung für Verluste, die Personen entstanden sind, die sich ganz oder teilweise auf hier enthaltene Beschreibungen, Fotos oder Aussagen verlassen haben. Technische Daten, Erscheinungsbild und andere Informationen können ohne vorherige Ankündigung geändert werden. Alle Warenzeichen sind Eigentum der jeweiligen Inhaber. Midas, Klark Teknik, Lab Gruppen, Lake, Tannoy, Turbosound, TC Electronic, TC Helicon, Behringer, Bugera, Oberheim, Auratone, Aston Microphones und Coolaudio sind Warenzeichen oder eingetragene Warenzeichen der Music Tribe Global Brands Ltd.
© Music Tribe Global Brands Ltd. 2021 Alle Rechte vorbehalten.

BESCHRÄNKTE GARANTIE

Die geltenden Garantiebedingungen und zusätzliche Informationen bezüglich der von Music Tribe gewährten beschränkten Garantie finden Sie online unter musictribe.com/warranty.

PT Instruções de Segurança Importantes

Aviso!
Terminais marcados com o símbolo carregam corrente elétrica de magnitude suficiente para constituir um risco de choque elétrico. Use apenas cabos de alto-falantes de alta qualidade com plugues TS de ¼" ou plugues com trava de torção pré-instalados. Todas as outras instalações e modificações devem ser efetuadas por pessoas qualificadas.

Este símbolo, onde quer que o encontre, alerta-o para a leitura das instruções de manuseamento que acompanham o equipamento. Por favor leia o manual de instruções.

Atenção
De forma a diminuir o risco de choque eléctrico, não remover a cobertura (ou a secção de trás). Não existem peças substituíveis por parte do utilizador no seu interior. Para esse efeito recorrer a um técnico qualificado.

Atenção
Para reduzir o risco de incêndios ou choques eléctricos o aparelho não deve ser exposto à chuva nem à humidade. Além disso, não deve ser sujeito a salpicos, nem devem ser colocados em cima do aparelho objectos contendo líquidos, tais como jarras.

Atenção
Estas instruções de operação devem ser utilizadas, em exclusivo, por técnicos de assistência qualificados. Para evitar choques eléctricos não proceda a reparações ou intervenções, que não as indicadas nas instruções de operação, salvo se possuir as qualifi-cações necessárias. Para evitar choques eléctricos não proceda a reparações ou intervenções, que não as indicadas nas instruções de operação. Só o deverá fazer se possuir as qualificações necessárias.

1. Leia estas instruções.

2. Guarde estas instruções.

3. Preste atenção a todos os avisos.

4. Siga todas as instruções.

5. Não utilize este dispositivo perto de água.

6. Limpe apenas com um pano seco.

7. Não obstrua as entradas de ventilação. Instale de acordo com as instruções do fabricante.

8. Não instale perto de quaisquer fontes de calor tais como radiadores, bocas de ar quente, fogões de sala ou outros aparelhos (incluindo amplificadores) que produzam calor.

9. Não anule o objectivo de segurança das fichas polarizadas ou do tipo de ligação à terra. Uma ficha polarizada dispõe de duas palhetas sendo uma mais larga do que a outra. Uma ficha do tipo ligação à terra dispõe de duas palhetas e um terceiro dente de ligação à terra. A palheta larga ou o terceiro dente são fornecidos para sua segurança. Se a ficha fornecida não encaixar na sua tomada, consulte um electricista para a substituição da tomada obsoleta.

10. Proteja o cabo de alimentação de pisadelas ou apertos, especialmente nas fichas, extensões, e no local de saída da unidade. Certifique-se de que o cabo eléctrico está protegido. Verifique particularmente nas fichas, nos receptáculos e no ponto em que o cabo sai do aparelho.

11. O aparelho tem de estar sempre conectado à rede eléctrica com o condutor de protecção intacto.

12. Se utilizar uma ficha de rede principal ou uma tomada de aparelhos para desligar a unidade de funcionamento, esta deve estar sempre acessível.

13. Utilize apenas ligações/acessórios especificados pelo fabricante.

14. Utilize apenas com o carrinho, estrutura, tripé, suporte, ou mesa especificados pelo fabricante ou vendidos com o dispositivo. Quando utilizar um carrinho, tenha cuidado ao mover o conjunto carrinho/ dispositivo para evitar danos provocados pela terpidação.

15. Desligue este dispositivo durante as trovoadas ou quando não for utilizado durante longos períodos de tempo.

16. Qualquer tipo de reparação deve ser sempre efectuado por pessoal qualificado. É necessária uma reparação sempre que a unidade tiver sido de alguma forma danificada, como por exemplo: no caso do cabo de alimentação ou ficha se encontrarem danificados; na eventualidade de líquido ter sido derramado ou objectos terem caído para dentro do dispositivo; no caso da unidade ter estado exposta à chuva ou à humidade; se esta não funcionar normalmente, ou se tiver caído.

17. Correcta eliminação deste produto: este símbolo indica que o produto não deve ser eliminado juntamente com os resíduos domésticos, segundo a Directiva REEE (2012/19/EU) e a legislação nacional. Este produto deverá ser levado para um centro de recolha licenciado para a reciclagem de resíduos de equipamentos eléctricos e electrónicos (EEE). O tratamento incorrecto deste tipo

de resíduos pode ter um eventual impacto negativo no ambiente e na saúde humana devido a substâncias potencialmente perigosas que estão geralmente associadas aos EEE. Ao mesmo tempo, a sua colaboração para a eliminação correcta deste produto irá contribuir para a utilização eficiente dos recursos naturais. Para mais informação acerca dos locais onde poderá deixar o seu equipamento usado para reciclagem, é favor contactar os serviços municipais locais, a entidade de gestão de resíduos ou os serviços de recolha de resíduos domésticos.

18. Não instale em lugares confinados, tais como estantes ou unidades similares.

19. Não coloque fontes de chama, tais como velas acesas, sobre o aparelho.

20. Favor, obedecer os aspectos ambientais de descarte de bateria. Baterias devem ser descartadas em um ponto de coletas de baterias.

21. Esse aparelho pode ser usado em climas tropicais e moderados até 45°C.

LEGAL RENUNCIANTE

O Music Tribe não se responsabiliza por perda alguma que possa ser sofrida por qualquer pessoa que dependa, seja de maneira completa ou parcial, de qualquer descrição, fotografia, ou declaração aqui contidas. Dados técnicos, aparências e outras informações estão sujeitas a modificações sem aviso prévio. Todas as marcas são propriedade de seus respectivos donos. Midas, Klark Teknik, Lab Gruppen, Lake, Tannoy, Turbosound, TC Electronic, TC Helicon, Behringer, Bugera, Oberheim, Auratone, Aston Microphones e Coolaudio são marcas ou marcas registradas do Music Tribe Global Brands Ltd. © Music Tribe Global Brands Ltd. 2021 Todos direitos reservados.

GARANTIA LIMITADA

Para obter os termos de garantia aplicáveis e condições e informações adicionais a respeito da garantia limitada do Music Tribe, favor verificar detalhes na íntegra através do website musictribe.com/warranty.

IT Informazioni importanti

CAUTION
RISK OF ELECTRIC SHOCK!
DO NOT OPEN!
ATTENTION
RISQUE D'ÉLECTROCUTION !
NE PAS OUVRIR !

Attenzione
I terminali contrassegnati con il simbolo conducono una corrente elettrica sufficiente a costituire un rischio di scossa elettrica. Usare unicamente cavi per altoparlanti (Speaker) d'elevata qualità con connettori jack TS da ¼" pre-installati. Ogni altra installazione o modifica deve essere effettuata esclusivamente da personale tecnico qualificato.

Attenzione
Questo simbolo, ovunque appaia, avverte della presenza di una tensione pericolosa non isolata all'interno dello chassis, tensione che può essere sufficiente per costituire un rischio di scossa elettrica.

Attenzione
Questo simbolo, ovunque appaia, segnala importanti istruzioni operative e di manutenzione nella documentazione allegata. Si invita a leggere il manuale.

Attenzione
Per ridurre il rischio di scosse elettriche, non rimuovere il coperchio superiore (o la sezione posteriore). All'interno non ci sono parti riparabili dall'utente. Per la manutenzione rivolgersi a personale qualificato.

Attenzione
Per ridurre il rischio di incendi o scosse elettriche, non esporre questo apparecchio a pioggia e umidità. L'apparecchio non deve essere esposto a gocciolio o schizzi di liquidi e nessun oggetto contenente liquidi, come vasi, deve essere collocato sull'apparecchio.

Attenzione
Queste istruzioni di servizio sono destinate esclusivamente a personale qualificato. Per ridurre il rischio di scosse elettriche non eseguire interventi di manutenzione diversi da quelli contenuti nel manuale di istruzioni. Le riparazioni devono essere eseguite da personale di assistenza qualificato.

1. Leggere queste istruzioni.

2. Conservare queste istruzioni.

3. Prestare attenzione a tutti gli avvisi.

4. Applicare tutte le istruzioni.

5. Non utilizzare questo dispositivo vicino l'acqua.

6. Pulire esclusivamente con un panno asciutto.

7. Non bloccare le aperture di ventilazione. Installare in conformità con le istruzioni del produttore.

8. Non installare vicino a fonti di calore come radiatori, termoregolatori, stufe o altri apparecchi (inclusi amplificatori) che producono calore.

9. Non escludere la sicurezza fornita dalla spina polarizzata o con messa a terra. Una spina polarizzata ha due lame, una più larga dell'altra. Una spina con messa a terra ha due lame e un terzo polo di messa a terra. La lama larga o il terzo polo sono forniti per la vostra sicurezza. Se la spina fornita non si adatta alla presa, consultare un elettricista per la sostituzione della presa obsoleta.

10. Proteggere il cavo di alimentazione dal calpestio o essere schiacciato in particolare alle spine, prese di corrente e il punto in cui esce dall'apparecchio.

11. Utilizzare esclusivamente dispositivi/accessori specificati dal produttore.

12. Utilizzare solo carrelli, supporti, treppiedi, staffe o tavoli indicati dal produttore o venduti con l'apparecchio. Utilizzando un carrello, prestare attenzione quando si sposta la combinazione carrello/apparecchio per evitare lesioni dovute al ribaltamento.

13. Scollegare questo apparecchio durante i temporali o se non è utilizzato per lunghi periodi di tempo.

14. Per tutte le riparazioni rivolgersi a personale qualificato. La manutenzione è necessaria quando l'apparecchio è danneggiato in qualsiasi modo, come danneggiamento del cavo di alimentazione o della spina, versamento di liquido o oggetti caduti nell'apparecchio, se l'apparecchio è stato esposto a pioggia o umidità, se non funziona normalmente o è caduto.

15. L'apparecchio deve essere collegato a una presa di corrente elettrica con messa a terra di protezione.

16. e la spina o una presa del dispositivo è utilizzata come dispositivo di disconnessione, deve essere facilmente utilizzabile.

17. Smaltimento corretto di questo prodotto: questo simbolo indica che questo dispositivo non deve essere smaltito insieme ai rifiuti domestici, secondo la Direttiva RAEE (2012/19 / UE) e la vostra legislazione nazionale. Questo prodotto deve essere portato in un centro di raccolta autorizzato per il riciclaggio di rifiuti di apparecchiature elettriche ed elettroniche (RAEE). La cattiva gestione di questo tipo di rifiuti potrebbe avere un possibile impatto negativo sull'ambiente e sulla salute umana a causa di sostanze potenzialmente pericolose che sono generalmente associate alle apparecchiature elettriche ed elettroniche. Nello stesso tempo la vostra collaborazione al corretto smaltimento di questo prodotto contribuirà all'utilizzo efficiente delle risorse naturali. Per ulteriori informazioni su dove è possibile trasportare le apparecchiature per il riciclaggio vi invitiamo a contattare l'ufficio comunale locale o il servizio di raccolta dei rifiuti domestici.

18. Non installare in uno spazio ristretto, come in una libreria o in una struttura simile.

19. Non collocare sul dispositivo fonti di fiamme libere, come candele accese.

20. Per lo smaltimento delle batterie, tenere in considerazione gli aspetti ambientali. Le batterie devono essere smaltite in un punto di raccolta delle batterie esauste.

21. Questo apparecchio può essere usato in climi tropicali e temperati fino a 45°C.

DISCLAIMER LEGALE

Music Tribe non si assume alcuna responsabilità per eventuali danni che possono essere subiti da chiunque si affidi in tutto o in parte a qualsiasi descrizione, fotografia o dichiarazione contenuta qui. Specifiche tecniche, aspetti e altre informazioni sono soggette a modifiche senza preavviso. Tutti i marchi sono di proprietà dei rispettivi titolari. Midas, Klark Teknik, Lab Gruppen, Lake, Tannoy, Turbosound, TC Electronic, TC Helicon, Behringer, Bugera, Oberheim, Auratone, Aston Microphones e Coolaudio sono marchi o marchi registrati di Music Tribe Global Brands Ltd. © Music Tribe Global Brands Ltd. 2021 Tutti i diritti riservati .

GARANZIA LIMITATA

Per i termini e le condizioni di garanzia applicabili e le informazioni aggiuntive relative alla garanzia limitata di Music Tribe, consultare online i dettagli completi su musictribe.com/warranty.

NL Belangrijke veiligheidsvoorschriften

CAUTION
RISK OF ELECTRIC SHOCK!
DO NOT OPEN!
ATTENTION
RISQUE D'ÉLECTROCUTION !
NE PAS OUVRIR !

Waarschuwing
Aansluitingen die gemerkt zijn met het symbool voeren een zodanig hoge spanning dat ze een risico vormen voor elektrische schokken. Gebruik uitsluitend kwalitatief hoogwaardige, in de handel verkrijgbare luidsprekerkabels die voorzien zijn van ¼" TS stekkers. Laat uitsluitend gekwalificeerd personeel alle overige installatie- of modificatiehandelingen uitvoeren.

Dit symbool wijst u altijd op belangrijke bedienings - en onderhoudsvoorschriften in de bijbehorende documenten. Wij vragen u dringend de handleiding te lezen.

Attentie
Verwijder in geen geval de bovenste afdekking (van het achterste gedeelte) anders bestaat er gevaar voor een elektrische schok. Het apparaat bevat geen te onderhouden onderdelen. Reparatiewerkzaamheden mogen uitsluitend door gekwalificeerd personeel uitgevoerd worden.

Attentie
Om het risico op brand of elektrische schokken te beperken, dient u te voorkomen dat dit apparaat wordt blootgesteld aan regen en vocht. Het apparaat mag niet worden blootgesteld aan neerdruppelend of opspattend water en er mogen geen met water gevulde voorwerpen – zoals een vaas – op het apparaat worden gezet.

Attentie
Deze onderhoudsinstructies zijn uitsluitend bedoeld voor gekwalificeerd onderhoudspersoneel. Om elektrische schokken te voorkomen, mag u geen andere

onderhoudshandelingen verrichten dan in de bedieningsinstructies vermeld staan. Reparatiewerkzaamheden mogen alleen uitgevoerd worden door gekwalificeerd onderhoudspersoneel.

1. Lees deze voorschriften.

2. Bewaar deze voorschriften.

3. Neem alle waarschuwingen in acht.

4. Volg alle voorschriften op.

5. Gebruik dit apparaat niet in de buurt van water.

6. Reinig het uitsluitend met een droge doek.

7. Let erop geen van de ventilatie-openingen te bedekken. Plaats en installeer het volgens de voor-schriften van de fabrikant.

8. Het apparaat mag niet worden geplaatst in de buurt van radiatoren, warmte-uitlaten, kachels of andere zaken (ook versterkers) die warmte afgeven.

9. Maak de veiligheid waarin door de polarisatie- of aardingsstekker wordt voorzien, niet ongedaan. Een polarisatiestekker heeft twee bladen, waarvan er een breder is dan het andere. Een aardingsstekker heeft twee bladen en een derde uitsteeksel voor de aarding. Het bredere blad of het derde uitsteeksel zijn er voor uw veiligheid. Mocht de geleverde stekker niet in uw stopcontact passen, laat het contact dan door een elektricien vervangen.

10. Om beschadiging te voorkomen, moet de stroomleiding zo gelegd worden dat er niet kan worden over gelopen en dat ze beschermd is tegen scherpe kanten. Zorg zeker voor voldoende bescherming aan de stekkers, de verlengkabels en het punt waar het netsnoer het apparaat verlaat.

11. Het toestel met altijd met een intacte aarddraad aan het stroomnet aangesloten zijn.

12. Wanneer de stekker van het hoofdnetwerk of een apparaatstopcontact de functionele eenheid voor het uitschakelen is, dient deze altijd toegankelijk te zijn.

13. Gebruik uitsluitend door de producent gespeci-ficeerd toebehoren c.q. onderdelen.

14. Gebruik het apparaat uitsluitend in combinatie met de wagen, het statief, de driepoot, de beugel of tafel die door de producent is aangegeven, of die in combinatie met het apparaat wordt verkocht. Bij gebruik van een wagen dient men voorzichtig te zijn bij het verrijden van de combinatie wagen/apparaat en letsel door vallen te voorkomen.

15. Bij onweer en als u het apparaat langere tijd niet gebruikt, haalt u de stekker uit het stopcontact.

16. Laat alle voorkomende reparaties door vakkundig en bevoegd personeel uitvoeren. Reparatiewerk-zaamheden zijn nodig als het toestel op enige wijze beschadigd is geraakt, bijvoorbeeld als de hoofd-stroomkabel of -stekker is beschadigd, als er vloeistof of voorwerpen in terecht zijn gekomen, als het aan regen of vochtigheid heeft bloot-gestaan, niet normaal functioneert of wanneer het is gevallen.

17. Correcte afvoer van dit product: dit symbool geeft aan dat u dit product op grond van de AEEA-richtlijn (2012/19/EU) en de nationale wetgeving van uw land niet met het gewone huishoudelijke afval mag weggooien. Dit product moet na afloop van de nuttige levensduur naar een officiële inzamelpost voor afgedankte elektrische en elektronische apparatuur (AEEA) worden gebracht, zodat het kan worden gerecycleerd. Vanwege de potentieel gevaarlijke stoffen die in elektrische en elektronische apparatuur kunnen voorkomen, kan een onjuiste afvoer van afval van het onderhavige type een negatieve invloed op het milieu en de menselijke gezondheid hebben. Een juiste afvoer van dit product is echter niet alleen beter voor het milieu en de gezondheid, maar draagt tevens bij aan een doelmatiger gebruik van de natuurlijke hulpbronnen. Voor meer informatie over de plaatsen waar u uw afgedankte apparatuur kunt inleveren, kunt u contact opnemen met uw gemeente of de plaatselijke reinigingsdienst.

18. Installeer niet in een kleine ruimte, zoals een boekenkast of iets dergelijks.

19. Plaats geen open vlammen, zoals brandende kaarsen, op het apparaat.

20. Houd rekening met de milieuaspecten van het afvoeren van batterijen. Batterijen moeten bij een inzamelpunt voor batterijen worden ingeleverd.

21. Dit apparaat kan worden gebruikt in tropische en gematigde klimaten tot 45 ° C.

WETTELIJKE ONTKENNING

Music Tribe aanvaardt geen aansprakelijkheid voor enig verlies dat kan worden geleden door een persoon die geheel of gedeeltelijk vertrouwt op enige beschrijving, foto of verklaring hierin. Technische specificaties, verschijningen en andere informatie kunnen zonder voorafgaande kennisgeving worden gewijzigd. Alle handelsmerken zijn eigendom van hun respectievelijke eigenaren. Midas, Klark Teknik, Lab Gruppen, Lake, Tannoy, Turbosound, TC Electronic, TC Helicon, Behringer, Bugera, Oberheim, Auratone, Aston Microphones en Coolaudio zijn handelsmerken of gedeponeerde handelsmerken van Music Tribe Global Brands Ltd.
© Music Tribe Global Brands Ltd. 2021 Alle rechten voorbehouden.

BEPERKTE GARANTIE

Voor de toepasselijke garantievoorwaarden en aanvullende informatie met betrekking tot de beperkte garantie van Music Tribe, zie de volledige details online op musictribe.com/warranty.

SE Viktiga säkerhetsanvisningar

Varning
Uttag markerade med symbolen leder elektrisk strömstyrka som är tillräckligt stark för att utgöra en risk för elchock. Använd endast högkvalitativa, kommersiellt tillgängliga högtalarkablar med förhandsinstallerade ¼" TS-kontakter. All annan installering eller modifikation bör endast utföras av kompetent personal.

Den här symbolen hänvisar till viktiga punkter om användning och underhåll i den medföljande dokumentationen. Var vänlig och läs bruksanvisningen.

Försiktighet
Minska risken för elektriska stötar genom att aldrig ta av höljet upptill på apparaten (eller ta av baksidan). Inuti apparaten finns det inga delar som kan repareras av användaren. Endast kvalificerad personal får genomföra reparationer.

Försiktighet
För att minska risken för brand och elektriska stötar ska apparaten skyddas mot regn och fukt. Apparaten går inte utsättas för dropp eller spill och inga vattenbehållare som vaser etc. får placeras på den.

Försiktighet
Serviceinstruktionen är enbart avsedd för kvalificerad servicepersonal. För att undvika risker genom elektriska stötar, genomför inga reparationer på apparaten, vilka inte är beskrivna i bruksanvisningen. Endast kvalificerad fackpersonal får genomföra reparationerna.

1. Läs dessa anvisningar.

2. Spara dessa anvisningar.

3. Beakta alla varningar.

4. Följ alla anvisningar.

5. Använd inte apparaten i närheten av vatten.

6. Rengör endast med torr trasa.

7. Blockera inte ventilationsöppningarna. Installera enligt tillverkarens anvisningar.

8. Installera aldrig intill värmekällor som värme-element, varmluftsintag, spisar eller annan utrustning som avger värme (inklusive förstärkare).

9. Ändra aldrig en polariserad eller jordad kontakt. En polariserad kontakt har två blad – det ena bredare än det andra. En jordad kontakt har två blad och ett tredje jordstift. Det breda bladet eller jordstiftet är till för din säkerhet. Om den medföljande kontakten inte passar i ditt uttag, ska du kontakta en elektriker för att få uttaget bytt.

10. Förlägg elkabeln så, att det inte är möjligt att trampa på den och att den är skyddad mot skarpa kanter och inte kan skadas. Ge i synnerhet akt på områdena omkring stickkontakterna, förlängningskablarna och på det ställe, där elkabeln lämnar apparaten, är tillräckligt skyddade.

11. Apparaten måste alltid vara ansluten till elnätet med intakt skyddsledare.

12. Om huvudkontakten, eller ett apparatuttag, fungerar som avstängningsenhet måste denna alltid vara tillgänglig.

13. Använd endast tillkopplingar och tillbehör som angetts av tillverkaren.

14. Använd endast med vagn, stativ, trefot, hållare eller bord som angetts av tillverkaren, eller som sålts till-sammans med apparaten. Om du använder en vagn, var försiktig, när du förflyttar kombinationen vagn-apparat, för att förhindra olycksfall genom snubbling.

15. Dra ur anslutningskontakten und åskväder eller när apparaten inte ska användas under någon längre tid.

16. Låt kvalificerad personal utföra all service. Service är nödvändig när apparaten har skadats, t.ex. när en elkabel eller kontakt är skadad, vätska eller främmande föremål har kommit in i apparaten, eller när den har fallit i golvet.

17. Kassera produkten på rätt sätt: den här symbolen indikerar att produkten inte ska kastas i hushållssoporna, enligt WEEE direktivet (2012/19/EU) och gällande, nationell lagstiftning. Produkten ska lämnas till ett auktoriserat återvinningsställe för elektronisk och elektrisk utrustning (EEE). Om den här sortens avfall hanteras på fel sätt kan miljön, och människors hälsa, påverkas negativt på grund av potentiella risksubstanser som ofta associeras med EEE. Avfallshanteras produkten däremot på rätt sätt bidrar detta till att naturens resurser används på ett bra sätt. Kontakta kommun, ansvarig förvaltning eller avfallshanteringsföretag för mer information om återvinningscentral där produkten kan lämnas.

18. Installera inte i ett trångt utrymme, t.ex. i en bokhylsa eller liknande enhet.

19. Placera inte källor med öppen eld, t.ex. tända ljus, på apparaten.

20. Tänk på miljöaspekterna vid kassering av batterier. Batterier måste kasseras på ett batteriuppsamlingsställe.

21. Denna apparat kan användas i tropiska och måttliga klimat upp till 45 ° C.

FRISKRIVNINGSKLAUSUL

Music Tribe tar inget ansvar för någon förlust som kan drabbas av någon person som helt eller delvis förlitar sig på någon beskrivning, fotografi eller uttalande som finns här. Tekniska specifikationer, utseenden och annan information kan ändras utan föregående meddelande. Alla varumärken tillhör respektive ägare. Midas, Klark Teknik, Lab Gruppen, Lake, Tannoy, Turbosound, TC Electronic, TC Helicon, Behringer, Bugera, Oberheim, Auratone, Aston Microphones och Coolaudio är varumärken eller registrerade varumärken som tillhör Music Tribe Global Brands Ltd.
© Music Tribe Global Brands Ltd. 2021 Alla Rättigheter reserverade.

BEGRÄNSAD GARANTI

För tillämpliga garantivillkor och ytterligare information om Music Tribes begränsade garanti, se fullständig information online på musictribe.com/warranty.

SE

PL

PL Ważne informacje o bezpieczeństwie

Uwaga
Terminale oznaczone symbolem przenoszą wystarczająco wysokie napięcie elektryczne, aby stworzyć ryzyko porażenia prądem. Używaj wyłącznie wysokiej jakości fabrycznie przygotowanych kabli z zainstalowanymi wtyczkami ¼" TS. Wszystkie inne instalacje lub modyfikacje powinny być wykonywane wyłącznie przez wykwalifikowany personel techniczny.

Ten symbol informuje o ważnych wskazówkach dotyczących obsługi i konserwacji urządzenia w dołączonej dokumentacji. Proszę przeczytać stosowne informacje w instrukcji obsługi.

Uwaga
W celu wyeliminowania zagrożenia porażenia prądem zabrania się zdejmowania obudowy lub tylnej ścianki urządzenia. Elementy znajdujące się we wnętrzu urządzenia nie mogą być naprawiane przez użytkownika. Naprawy mogą być wykonywane jedynie przez wykwalifikowany personel.

Uwaga
W celu wyeliminowania zagrożenia porażenia prądem lub zapalenia się urządzenia nie wolno wystawiać go na działanie deszczu i wilgotności oraz dopuszczać do tego, aby do wnętrza dostała się woda lub inna ciecz. Nie należy stawiać na urządzeniu napełnionych cieczą przedmiotów takich jak np. wazony lub szklanki.

Uwaga
Prace serwisowe mogą być wykonywane jedynie przez wykwalifikowany personel. W celu uniknięcia zagrożenia porażenia prądem nie należy wykonywać żadnych manipulacji, które nie są opisane w instrukcji obsługi. Naprawy wykonywane mogą być jedynie przez wykwalifikowany personel techniczny.

1. Proszę przeczytać poniższe wskazówki.

2. Proszę przechowywać niniejszą instrukcję.

3. Należy przestrzegać wszystkich wskazówek ostrzegawczych.

4. Należy postępować zgodnie z instrukcją obsługi.

5. Urządzenia nie wolno używać w pobliżu wody.

6. Urządzenie można czyścić wyłącznie suchą szmatką.

7. Nie zasłaniać otworów wentylacyjnych. W czasie podłączania urządzenia należy przestrzegać zaleceń producenta.

8. Nie stawiać urządzenia w pobliżu źródeł ciepła takich, jak grzejniki, piece lub urządzenia produkujące ciepło (np. wzmacniacze).

9. W żadnym wypadku nie należy usuwać zabezpieczeń z wtyczek dwubiegunowych oraz wtyczek z uziemieniem. Wtyczka dwubiegunowa posiada dwa wtyki kontaktowe o różnej szerokości. Wtyczka z uziemieniem ma dwa wtyki kontaktowe i trzeci wtyk uziemienia. Szerszy wtyk kontaktowy lub dodatkowy wtyk uziemienia służą do zapewnienia bezpieczeństwa użytkownikowi. Jeśli format wtyczki urządzenia nie odpowiada standardowi gniazdka, proszę zwrócić się do elektryka z prośbą o wymienienie gniazda.

10. Kabel sieciowy należy ułożyć tak, aby nie był narażony na deptanie i działanie ostrych krawędzi, co mogłoby doprowadzić do jego uszkodzenia. Szczególną uwagę zwrócić należy na odpowiednią ochronę miejsc w pobliżu wtyczek i przedłużaczy oraz miejsce, w którym kabel sieciowy przymocowany jest do urządzenia.

11. Urządzenie musi być zawsze podłączone do sieci sprawnym przewodem z uziemieniem.

12. Jeżeli wtyk sieciowy lub gniazdo sieciowe w urządzeniu pełnią funkcję wyłącznika, to muszą one być zawsze łatwo dostępne.

13. Używać wyłącznie sprzętu dodatkowego i akcesoriów zgodnie z zaleceniami producenta.

14. Używać jedynie zalecanych przez producenta lub znajdujących się w zestawie wózków, stojaków, statywów, uchwytów i stołów. W przypadku posługiwania się wózkiem należy zachować szczególną ostrożność w trakcie przewożenia zestawu, aby uniknąć niebezpieczeństwa potknięcia się i zranienia.

15. W trakcie burzy oraz na czas dłuższego nieużywania urządzenia należy wyjąć wtyczkę z gniazdka sieciowego.

16. Wykonywanie wszelkich napraw należy zlecać jedynie wykwalifikowanym pracownikom serwisu. Przeprowadzenie przeglądu technicznego staje się konieczne, jeśli urządzenie zostało uszkodzone w jakikolwiek sposób (dotyczy to także kabla sieciowego lub wtyczki), jeśli do wnętrza urządzenia dostały się przedmioty lub ciecz, jeśli urządzenie wystawione było na działanie deszczu lub wilgoci, jeśli urządzenie nie funkcjonuje poprawnie oraz kiedy spadło na podłogę.

17. Prawidłowa utylizacja produktu: Ten symbol wskazuje, że tego produktu nie należy wyrzucać razem ze zwykłymi odpadami domowymi, tylko zgodnie z dyrektywą w sprawie zużytego sprzętu elektrycznego i elektronicznego (WEEE) (2012/19/EU) oraz przepisami krajowymi. Niniejszy produkt należy przekazać do autoryzowanego punktu zbiórki zużytego sprzętu elektrycznego i elektronicznego. Niewłaściwe postępowanie z tego typu odpadami może wywołać szkodliwe działanie na środowisko naturalnej i zdrowie człowieka z powodu potencjalnych substancji niebezpiecznych zaliczanych jako zużyty sprzęt elektryczny i elektroniczny. Jednocześnie, Twój wkład w prawidłową utylizację niniejszego produktu przyczynia się do oszczędnego wykorzystywania zasobów naturalnych. Szczegółowych informacji o miejscach, w których można oddawać zużyty sprzęt do recyklingu, udzielają urzędy miejskie, przedsiębiorstwa utylizacji odpadów lub najbliższy zakład utylizacji odpadów.

18. Nie instaluj w ograniczonej przestrzeni, takiej jak półka na książki lub podobny zestaw.

19. Nie stawiaj na urządzeniu źródeł otwartego ognia, takich jak zapalone świece.

20. Należy pamiętać o środowiskowych aspektach utylizacji baterii. Baterie należy utylizować w punkcie zbiórki baterii.

21. To urządzenie może być używane w klimacie tropikalnym i umiarkowanym do 45 ° C.

ZASTRZEŻENIA PRAWNE

Music Tribe nie ponosi odpowiedzialności za jakiekolwiek straty, które mogą ponieść osoby, które polegają w całości lub w części na jakimkolwiek opisie, fotografii lub oświadczeniu zawartym w niniejszym dokumencie. Specyfikacje techniczne, wygląd i inne informacje mogą ulec zmianie bez powiadomienia. Wszystkie znaki towarowe są własnością ich odpowiednich właścicieli. Midas, Klark Teknik, Lab Gruppen, Lake, Tannoy, Turbosound, TC Electronic, TC Helicon, Behringer, Bugera, Oberheim, Auratone, Aston Microphones i Coolaudio są znakami towarowymi lub zastrzeżonymi znakami towarowymi firmy Music Tribe Global Brands Ltd. © Music Tribe Global Brands Ltd. 2021 Wszystkie prawa zastrzeżone.

OGRANICZONA GWARANCJA

Aby zapoznać się z obowiązującymi warunkami gwarancji i dodatkowymi informacjami dotyczącymi ograniczonej gwarancji Music Tribe, zapoznaj się ze wszystkimi szczegółami w trybie online pod adresem musictribe.com/warranty.

SE

PL

IMPACT Series Hook-up

70 V / 100 V Distributed System
Sistema distribuido de 70 V / 100 V
Système distribué 70 V / 100 V
70 V / 100 V verteiltes System
Sistema Distribuído 70 V / 100 V
Sistema distribuito 70 V / 100 V
70 V / 100 V gedistribueerd systeem
70 V / 100 V distribuerat system
System rozproszony 70 V / 100 V

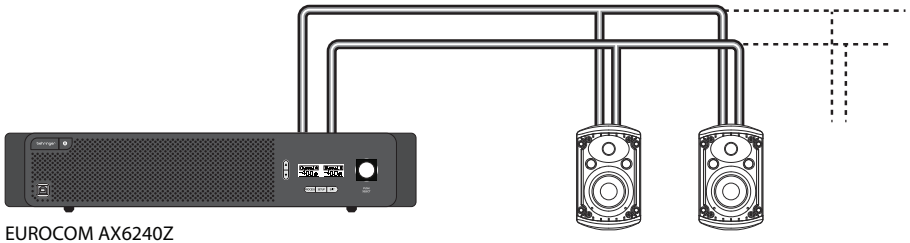

Low Impedance System
Sistema de baja impedancia
Système à faible impédance
System mit niedriger Impedanz
Sistema de baixa impedância
Sistema a bassa impedenza
Systeem met lage impedantie
System med låg impedans
System o niskiej impedancji

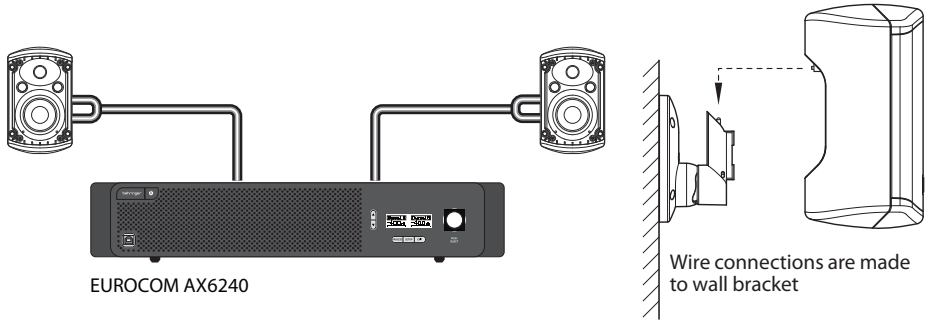

EN
ES
FR
DE
PT
IT
NL
SE
PL

IMPACT Series Getting started

Electrical Connections

Electrical connections to IMPACT loudspeakers are provided as an integral part of the adjustable wall bracket supplied with each loudspeaker. Follow the details shown in the Rigging Instructions section of this guide.

70 Volt / 100 Volt Line Distributed Systems

IMPACT Series loudspeakers are designed for use in 70 Volt or 100 Volt distributed systems.

1. Connect loudspeakers to a suitable distribution amplifier, making sure that the maximum sum of the loudspeakers' transformer taps does not exceed the distribution amplifier's rated power output.
2. Adjust the individual loudspeakers' voltage tap selector to provide the appropriate loudness level.

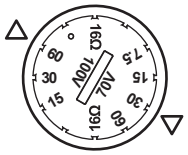

Low-Impedance Systems

When used as part of a low impedance system, IMPACT loudspeakers require only one amplifier channel for correct operation. The frequency splitting between the LF driver and the HF driver is accomplished by the internal passive crossover network built into each enclosure.

1. Connect the loudspeaker to a suitable amplifier, making sure the overall impedance is not lower than the minimum recommended load impedance of the amplifier.
2. Select the low impedance setting on the voltage tap selector on the bottom of the cabinet. (This is labeled 8 Ω or 16 Ω, depending on your loudspeaker model.)

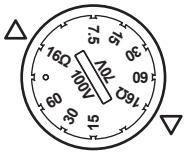

EN

ES

IMPACT Series Puesta en marchastarted

Conexiones eléctricas

Las conexiones eléctricas a los altavoces IMPACT se proporcionan como parte integral del soporte de pared ajustable suministrado con cada altavoz. Siga los detalles que se muestran en la sección Instrucciones de montaje de esta guía.

Sistemas distribuidos en línea de 70 voltios / 100 voltios

Los altavoces de la serie IMPACT están diseñados para su uso en sistemas distribuidos de 70 voltios o 100 voltios.

1. Conecte los altavoces a un amplificador de distribución adecuado, asegurándose de que la suma máxima de las derivaciones del transformador de los altavoces no supere la potencia de salida nominal del amplificador de distribución.
2. Ajuste el selector de tomas de voltaje de los altavoces individuales para proporcionar el nivel de sonoridad apropiado.

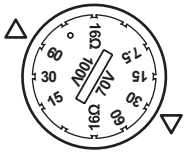

Sistemas de baja impedancia

Cuando se utilizan como parte de un sistema de baja impedancia, los altavoces IMPACT requieren solo un canal de amplificador para su correcto funcionamiento. La división de frecuencia entre el controlador LF y el controlador HF se logra mediante la red cruzada pasiva interna integrada en cada gabinete.

1. Conecte el altavoz a un amplificador adecuado, asegurándose de que la impedancia general no sea inferior a la impedancia de carga mínima recomendada del amplificador.
2. Seleccione la configuración de baja impedancia en el selector de tomas de voltaje en la parte inferior del gabinete. (Esto está etiquetado como 8 Ω o 16 Ω, según el modelo de su altavoz).

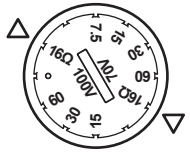

IMPACT Series Mise en oeuvre

Connections electriques

Les connexions électriques aux enceintes IMPACT font partie intégrante du support mural réglable fourni avec chaque enceinte. Suivez les détails indiqués dans la section Instructions de montage de ce guide.

Systèmes distribués de ligne 70 volts / 100 volts

Les enceintes de la série IMPACT sont conçues pour être utilisées dans des systèmes distribués de 70 volts ou 100 volts.

1. Connectez les haut-parleurs à un amplificateur de distribution approprié, en vous assurant que la somme maximale des prises du transformateur des haut-parleurs ne dépasse pas la puissance de sortie nominale de l'amplificateur de distribution.
2. Ajustez le sélecteur de prise de tension des enceintes individuelles pour fournir le niveau sonore approprié.

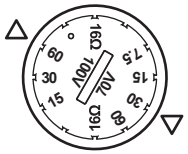

Systèmes à faible impédance

Lorsqu'elles sont utilisées dans le cadre d'un système à faible impédance, les enceintes IMPACT ne nécessitent qu'un seul canal d'amplification pour un fonctionnement correct. La division de fréquence entre le pilote LF et le pilote HF est réalisée par le réseau de croisement passif interne intégré à chaque enceinte.

1. Connectez l'enceinte à un amplificateur approprié, en vous assurant que l'impédance globale n'est pas inférieure à l'impédance de charge minimale recommandée de l'amplificateur.
2. Sélectionnez le réglage de basse impédance sur le sélecteur de prise de tension en bas de l'armoire. (Ceci est étiqueté 8 Ω ou 16 Ω, selon votre modèle d'enceinte.)

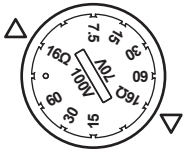

IMPACT Series Erste Schritte

Elektrische Anschlüsse

Elektrische Anschlüsse an IMPACT-Lautsprecher sind Bestandteil der einstellbaren Wandhalterung, die mit jedem Lautsprecher geliefert wird. Befolgen Sie die Details im Abschnitt Rigging-Anweisungen dieses Handbuchs.

70 Volt / 100 Volt netzverteilte Systeme

Die Lautsprecher der IMPACT-Serie sind für den Einsatz in verteilten 70-Volt- oder 100-Volt-Systemen ausgelegt.

1. Schließen Sie die Lautsprecher an einen geeigneten Verteilungsverstärker an und achten Sie darauf, dass die maximale Summe der Transformatorabgriffe der Lautsprecher die Nennleistung des Verteilungsverstärkers nicht überschreitet.
2. Stellen Sie den Spannungsabgriffswähler der einzelnen Lautsprecher so ein, dass der entsprechende Lautstärkepegel erreicht wird.

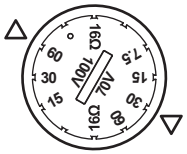

Systeme mit niedriger Impedanz

Bei Verwendung als Teil eines niederohmigen Systems benötigen IMPACT-Lautsprecher nur einen Verstärkerkanal für den korrekten Betrieb. Die Frequenzaufteilung zwischen dem LF-Treiber und dem HF-Treiber wird durch das in jedes Gehäuse integrierte interne passive Crossover-Netzwerk erreicht.

1. Schließen Sie den Lautsprecher an einen geeigneten Verstärker an und achten Sie darauf, dass die Gesamtimpedanz nicht unter der empfohlenen Mindestlastimpedanz des Verstärkers liegt.
2. Wählen Sie die Einstellung für niedrige Impedanz am Spannungsabgriffschalter am Boden des Gehäuses. (Dies ist je nach Lautsprechermodell mit 8 Ω oder 16 Ω gekennzeichnet.)

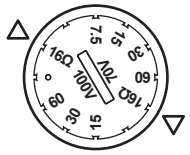

FR

DE

IMPACT Series Primeiros Passos

Conexões elétricas

As conexões elétricas para os alto-falantes IMPACT são fornecidas como parte integrante do suporte de parede ajustável fornecido com cada alto-falante. Siga os detalhes mostrados na seção Instruções de montagem deste guia.

Sistemas Distribuídos de Linha de 70 Volt / 100 Volt

Os alto-falantes da série IMPACT são projetados para uso em sistemas distribuídos de 70 ou 100 volts.

1. Conecte os alto-falantes a um amplificador de distribuição adequado, certificando-se de que a soma máxima das tomadas do transformador dos alto-falantes não exceda a potência de saída nominal do amplificador de distribuição.
2. Ajuste o seletor de derivação de tensão dos alto-falantes individuais para fornecer o nível de volume apropriado.

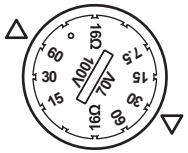

Sistemas de baixa impedância

Quando usados como parte de um sistema de baixa impedância, os alto-falantes IMPACT requerem apenas um canal de amplificador para operação correta. A divisão de frequência entre o driver LF e o driver HF é realizada pela rede crossover passiva interna embutida em cada gabinete.

1. Conecte o alto-falante a um amplificador adequado, certificando-se de que a impedância geral não seja inferior à impedância de carga mínima recomendada do amplificador.
2. Selecione a configuração de baixa impedância no seletor de derivação de tensão na parte inferior do gabinete. (Isso é identificado como 8 Ω ou 16 Ω, dependendo do modelo do seu alto-falante.)

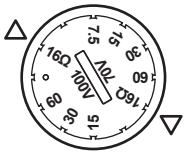

IMPACT Series Iniziare

Connessione elettrica

I collegamenti elettrici agli altoparlanti IMPACT sono forniti come parte integrante della staffa da parete regolabile fornita con ciascun altoparlante. Seguire i dettagli mostrati nella sezione Istruzioni per il rigging di questa guida.

Sistemi distribuiti in linea da 70 Volt / 100 Volt

Gli altoparlanti della serie IMPACT sono progettati per l'uso in sistemi distribuiti da 70 Volt o 100 Volt.

1. Collegare gli altoparlanti ad un amplificatore di distribuzione adatto, assicurandosi che la somma massima delle prese del trasformatore degli altoparlanti non superi la potenza di uscita nominale dell'amplificatore di distribuzione.
2. Regolare il selettore di presa della tensione dei singoli altoparlanti per fornire il livello di volume appropriato.

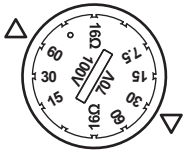

Sistemi a bassa impedenza

Quando vengono utilizzati come parte di un sistema a bassa impedenza, gli altoparlanti IMPACT richiedono un solo canale dell'amplificatore per il corretto funzionamento. La suddivisione della frequenza tra il driver LF e il driver HF viene eseguita dalla rete crossover passiva interna incorporata in ogni custodia.

1. Collegare l'altoparlante a un amplificatore adatto, assicurandosi che l'impedenza complessiva non sia inferiore all'impedenza di carico minima consigliata per l'amplificatore.
2. Selezionare l'impostazione di bassa impedenza sul selettore della presa di tensione sul fondo dell'armadio. (Questo è etichettato 8 Ω o 16 Ω, a seconda del modello di altoparlante.)

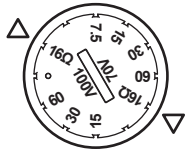

PT

IT

IMPACT Series Aan de slag

Elektrische verbindingen

Elektrische aansluitingen op IMPACT-luidsprekers worden geleverd als een integraal onderdeel van de verstelbare muurbeugel die bij elke luidspreker wordt geleverd. Volg de details die worden weergegeven in het gedeelte Rigging-instructies van deze gids.

Lijn gedistribueerde systemen van 70 volt / 100 volt

Luidsprekers uit de IMPACT-serie zijn ontworpen voor gebruik in gedistribueerde systemen van 70 volt of 100 volt.

1. Sluit luidsprekers aan op een geschikte distributieversterker en zorg ervoor dat de maximale som van de transformatortrappen van de luidsprekers het nominale uitgangsvermogen van de distributieversterker niet overschrijdt.
2. Pas de spanningskeuzeschakelaar van de afzonderlijke luidsprekers aan om het juiste luidheidsniveau te verkrijgen.

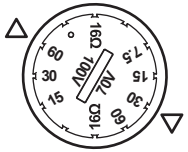

Systemen met lage impedantie

Bij gebruik als onderdeel van een systeem met lage impedantie, hebben IMPACT-luidsprekers slechts één versterkerkanaal nodig voor een correcte werking. De frequentiesplitsing tussen de LF-driver en de HF-driver wordt bereikt door het interne passieve crossover-netwerk dat in elke behuizing is ingebouwd.

1. Sluit de luidspreker aan op een geschikte versterker en zorg ervoor dat de totale impedantie niet lager is dan de minimaal aanbevolen belastingsimpedantie van de versterker.
2. Selecteer de lage impedantie-instelling op de spanningskiezer aan de onderkant van de kast. (Dit wordt aangeduid met 8 Ω of 16 Ω, afhankelijk van uw luidsprekermodel.)

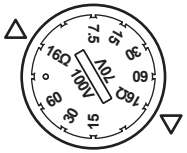

IMPACT Series Komma igång

Elektriska anslutningar

Elektriska anslutningar till IMPACT-högtalare tillhandahålls som en integrerad del av det justerbara väggfästet som medföljer varje högtalare. Följ detaljerna som visas i avsnittet Rigginstruktioner i den här guiden.

70 Volt / 100 Volt linjedistribuerade system

IMPACT-serien högtalare är utformade för användning i 70- eller 100-volts distribuerade system.

1. Anslut högtalarna till en lämplig fördelningsförstärkare, se till att den maximala summan av högtalarnas transformatorkranar inte överstiger fördelningsförstärkarens nominella effekt.
2. Justera de enskilda högtalarnas spänningsväljare så att den ger rätt ljudnivå.

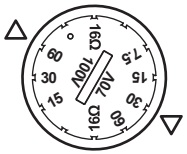

System med låg impedans

När de används som en del av ett lågimpedanssystem kräver IMPACT-högtalare bara en förstärkarkanal för korrekt drift. Frekvensdelningen mellan LF-drivrutinen och HF-drivrutinen åstadkommes av det interna passiva delningsnätverket inbyggt i varje hölje.

1. Anslut högtalaren till en lämplig förstärkare, se till att den totala impedansen inte är lägre än den minsta rekommenderade belastningsimpedansen för förstärkaren.
2. Välj lågimpedansinställningen på spänningsväljaren på undersidan av skåpet. (Detta är märkt 8 Ω eller 16 Ω, beroende på din högtalarmodell.)

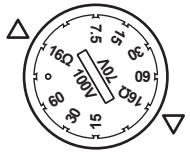

NL

SE

IMPACT Series Pierwsze kroki

Połączenia elektryczne

Połączenia elektryczne z głośnikami IMPACT stanowią integralną część regulowanego wspornika ściennego dostarczanego z każdym głośnikiem. Postępuj zgodnie ze szczegółami przedstawionymi w sekcji Instrukcje dotyczące montażu w tym przewodniku.

Rozproszone systemy liniowe 70 V / 100 V

Głośniki z serii IMPACT są przeznaczone do użytku w systemach rozproszonych 70 V lub 100 V.

1. Podłącz głośniki do odpowiedniego wzmacniacza dystrybucyjnego, upewniając się, że maksymalna suma odczepów transformatora głośników nie przekracza znamionowej mocy wyjściowej wzmacniacza dystrybucyjnego.
2. Wyreguluj przełącznik zaczepów napięcia poszczególnych głośników, aby zapewnić odpowiedni poziom głośności.

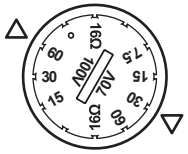

Systemy o niskiej impedancji

Używane jako część systemu o niskiej impedancji, głośniki IMPACT wymagają tylko jednego kanału wzmacniacza do prawidłowego działania. Podział częstotliwości między przetwornikiem LF i HF jest realizowany przez wewnętrzną pasywną zwrotnicę wbudowaną w każdą obudowę.

1. Podłącz głośnik do odpowiedniego wzmacniacza, upewniając się, że całkowita impedancja nie jest niższa niż minimalna zalecana impedancja obciążenia wzmacniacza.
2. Wybierz ustawienie niskiej impedancji na wybieraku zaczepów napięcia na dole szafy. (Jest to oznaczone jako 8 Ω lub 16 Ω, w zależności od modelu głośnika).

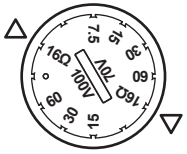

PL

IMPACT Series Rigging Instructions

Installing the Loudspeaker with the supplied Wall Bracket

The loudspeaker connections are provided as an integral part of the supplied WB-5 wall bracket.

1. Site the bracket on to the mounting surface, making sure there is sufficient free travel vertically and horizontally to allow full angular adjustment of the loudspeaker, and feed the speaker cables through the main bracket assembly from the rear.
2. Fix the wall bracket securely to the mounting surface using appropriate fixings. The correct hole spacing and bracket orientation are shown here.

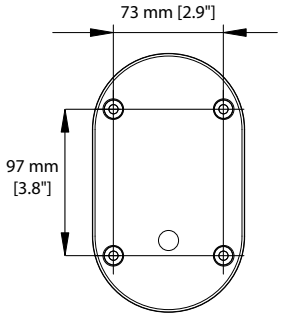

3. Terminate the speaker cable by stripping to length and connecting to the bracket assembly, ensuring correct polarity. The right terminal is positive (+ve) and the left terminal is negative (-ve).
4. Offer the loudspeaker up to the bracket and lock into place with a downward motion. This action automatically closes the electrical connections.

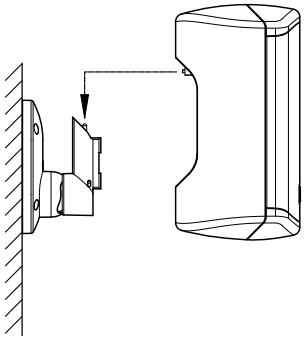

5. Angle the loudspeaker as required and lock the bracket using the 5 mm hex key provided.

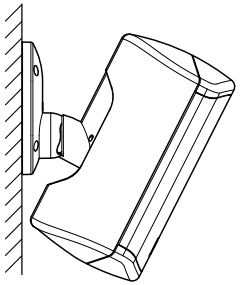

Installing the Loudspeaker with other Wall Brackets

When installing IMPACT loudspeakers with Turbosound CB-10 or WB-10 brackets, or OmniMount™ brackets, you will need to terminate the cables directly at the loudspeaker terminal as shown.

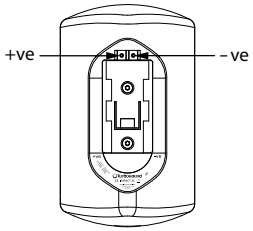

NOTE: IMPACT Series loudspeakers with the "R" designation are constructed for outdoor use. However, care should still be taken when installing these "R" loudspeakers outdoors in coastal areas with high salinity and extreme temperature variations, as well as high humidity and UV light exposure.

Loudspeakers must always be mounted with a downward angle.

Do not allow loudspeakers to become fully immersed in water at any time.

Routine inspection and maintenance programs must be carried out on a regular basis and parts replaced as necessary to provide continued satisfactory performance.

LOUDSPEAKER MOUNTING INSTRUCTIONS – FOR QUALIFIED PERSONNEL ONLY

This loudspeaker system may be permanently installed by qualified personnel, using approved methods and materials. Improper installation can pose serious risk of injury or death. Please read these instructions in their entirety before attempting installation.

Permanent installation may only be attempted by persons licensed and qualified by appropriate authorities governing the installation location. Installers are to employ only original parts, brackets, fasteners and suspension accessories or properly rated and certified components from third parties. Replace any missing parts by contacting the authorized Reseller or Distributor in your region. Clarify all local requirements and obtain necessary approvals and permits before commencing work.

When selecting a location for the loudspeaker to be installed ensure that all mechanical, acoustic and safety considerations are observed. Ensure that the structure is capable of supporting the load and that all hardware is rated accordingly with ample safety factor. Do not suspend loudspeaker over areas of public circulation or where failure of the suspension system can cause bodily or property damage. Inspect suspension hardware regularly to ensure integrity.

Loudspeakers radiate a magnetic field, even when they are not in use. This magnetic field may cause interference with other devices such as computers, magnetic media and certain types of video monitors. Maintain a spacing of 2 meters between the loudspeaker and any such devices to prevent interference.

Music Tribe, its affiliates and representatives shall not be liable for any property damage or personal injury arising from the improper installation, use or maintenance of this product.

Instrucciones de Anclaje de sus IMPACT Series

ES

Instalación del altavoz con el soporte de pared suministrado

Las conexiones de los altavoces se proporcionan como parte integral del soporte de pared WB-5 suministrado.

1. Coloque el soporte en la superficie de montaje, asegurándose de que haya suficiente recorrido libre vertical y horizontalmente para permitir un ajuste angular completo del altavoz, y pase los cables del altavoz a través del conjunto del soporte principal desde la parte posterior.
2. Fije el soporte de pared de forma segura a la superficie de montaje con las fijaciones adecuadas. Aquí se muestra el espaciado correcto de los orificios y la orientación del soporte.

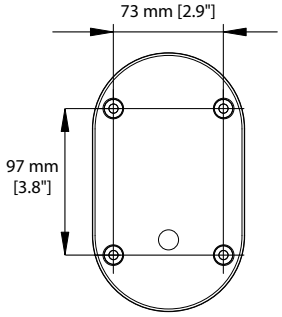

3. Termine el cable del altavoz pelando el largo y conectándolo al conjunto del soporte, asegurando la polaridad correcta. El terminal derecho es positivo (+ ve) y el terminal izquierdo es negativo (-ve).
4. Coloque el altavoz en el soporte y asegúrelo en su lugar con un movimiento hacia abajo. Esta acción cierra automáticamente las conexiones eléctricas.

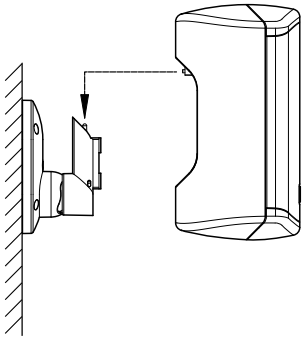

5. Incline el altavoz según sea necesario y bloquee el soporte con la llave hexagonal de 5 mm proporcionada.

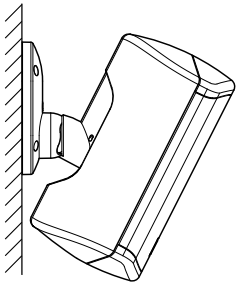

Instalación del altavoz con otros soportes de pared

Cuando instale altavoces IMPACT con soportes Turbosound CB-10 o WB-10, o soportes OmniMount™, deberá terminar los cables directamente en el terminal del altavoz como se muestra.

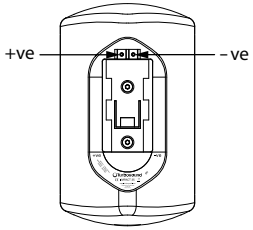

NOTA: Los altavoces de la serie IMPACT con la designación "R" están fabricados para uso en exteriores. Sin embargo, se debe tener cuidado al instalar estos altavoces "R" al aire libre en áreas costeras con alta salinidad y variaciones extremas de temperatura, así como con alta humedad y exposición a la luz ultravioleta.

Los altavoces siempre deben montarse con un ángulo hacia abajo.

No permita que los altavoces se sumerjan completamente en agua en ningún momento.

Los programas de inspección y mantenimiento de rutina deben llevarse a cabo de manera regular y las piezas deben reemplazarse según sea necesario para proporcionar un rendimiento satisfactorio continuo.

INSTRUCCIONES DE MONTAJE DEL ALTAVOZ - SOLO PARA PERSONAL CUALIFICADO

Este sistema de altavoces puede ser instalado permanentemente por personal calificado, utilizando métodos y materiales aprobados. Una instalación incorrecta puede suponer un grave riesgo de lesiones o muerte. Lea estas instrucciones en su totalidad antes de intentar la instalación.

La instalación permanente solo puede ser realizada por personas autorizadas y calificadas por las autoridades correspondientes que rigen el lugar de instalación. Los instaladores deben emplear únicamente piezas, soportes, sujetadores y accesorios de suspensión originales o componentes debidamente calificados y certificados de terceros. Reemplace las piezas faltantes comunicándose con el revendedor o distribuidor autorizado en su región. Aclare todos los requisitos locales y obtenga las aprobaciones y permisos necesarios antes de comenzar a trabajar.

Al seleccionar una ubicación para instalar el altavoz, asegúrese de que se cumplan todas las consideraciones mecánicas, acústicas y de seguridad. Asegúrese de que la estructura sea capaz de soportar la carga y que todo el hardware esté clasificado en consecuencia con un factor de seguridad amplio. No suspenda el altavoz sobre áreas de circulación pública o donde la falla del sistema de suspensión pueda causar daños corporales o materiales. Inspeccione el hardware de la suspensión con regularidad para garantizar su integridad.

Los altavoces irradian un campo magnético, incluso cuando no están en uso. Este campo magnético puede causar interferencias con otros dispositivos como computadoras, medios magnéticos y ciertos tipos de monitores de video. Mantenga un espacio de 2 metros entre el altavoz y dichos dispositivos para evitar interferencias.

Music Tribe, sus afiliados y representantes no serán responsables de ningún daño a la propiedad o lesión personal que surja de la instalación, el uso o el mantenimiento incorrectos de este producto.

Série IMPACT : Instructions de Montage

Installation du haut-parleur avec le support mural fourni

Les connexions d'enceintes font partie intégrante du support mural WB-5 fourni.

1. Placez le support sur la surface de montage, en vous assurant qu'il y a suffisamment de course libre verticalement et horizontalement pour permettre un ajustement angulaire complet du haut-parleur, et faites passer les câbles du haut-parleur à travers l'ensemble du support principal par l'arrière.
2. Fixez solidement le support mural à la surface de montage à l'aide des fixations appropriées. L'espacement correct des trous et l'orientation du support sont indiqués ici.

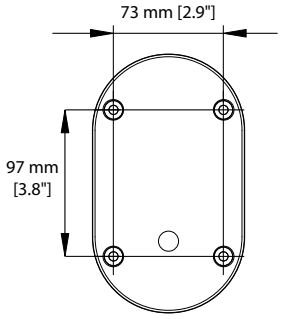

3. Terminez le câble du haut-parleur en le dénudant et en le connectant à l'assemblage du support, en veillant à la bonne polarité. La borne droite est positive (+ ve) et la borne gauche est négative (-ve).
4. Offrez le haut-parleur au support et verrouillez-le en place avec un mouvement vers le bas. Cette action ferme automatiquement les connexions électriques.

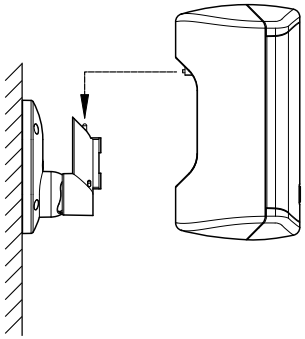

5. Inclinez l'enceinte selon les besoins et verrouillez le support à l'aide de la clé hexagonale de 5 mm fournie.

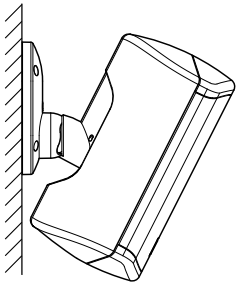

Installation du haut-parleur avec d'autres supports muraux

Lors de l'installation d'enceintes IMPACT avec des supports Turbosound CB-10 ou WB-10, ou des supports OmniMount™, vous devrez raccorder les câbles directement à la borne d'enceinte comme illustré.

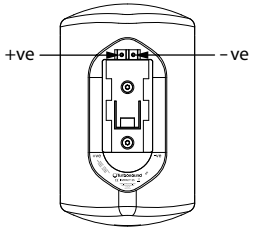

REMARQUE: Les enceintes de la série IMPACT portant la désignation «R» sont conçues pour une utilisation en extérieur. Cependant, des précautions doivent être prises lors de l'installation de ces haut-parleurs «R» à l'extérieur dans les zones côtières avec une salinité élevée et des variations de température extrêmes, ainsi qu'une forte humidité et une exposition aux rayons UV.

Les haut-parleurs doivent toujours être montés avec un angle vers le bas.

Ne laissez à aucun moment les enceintes complètement immergées dans l'eau.

Des programmes d'inspection et d'entretien de routine doivent être effectués régulièrement et les pièces doivent être remplacées au besoin pour assurer une performance satisfaisante continue.

INSTRUCTIONS DE MONTAGE DES HAUT-PARLEURS - UNIQUEMENT POUR LE PERSONNEL QUALIFIÉ

Ce système d'enceintes peut être installé en permanence par du personnel qualifié, en utilisant des méthodes et des matériaux approuvés. Une mauvaise installation peut entraîner de graves risques de blessures ou de mort. Veuillez lire ces instructions dans leur intégralité avant de tenter l'installation.

L'installation permanente ne peut être tentée que par des personnes agréées et qualifiées par les autorités compétentes régissant le lieu d'installation. Les installateurs doivent utiliser uniquement des pièces d'origine, des supports, des fixations et des accessoires de suspension ou des composants correctement évalués et certifiés provenant de tiers. Remplacez toute pièce manquante en contactant le revendeur ou le distributeur agréé de votre région. Clarifiez toutes les exigences locales et obtenez les approbations et les permis nécessaires avant de commencer les travaux.

Lors du choix d'un emplacement pour l'enceinte à installer, assurez-vous que toutes les considérations mécaniques, acoustiques et de sécurité sont respectées. Assurez-vous que la structure est capable de supporter la charge et que tout le matériel est évalué en conséquence avec un facteur de sécurité suffisant. Ne suspendez pas l'enceinte au-dessus de zones de circulation publique ou là où une défaillance du système de suspension peut causer des dommages corporels ou matériels. Inspectez régulièrement le matériel de suspension pour garantir l'intégrité.

Les haut-parleurs émettent un champ magnétique, même lorsqu'ils ne sont pas utilisés. Ce champ magnétique peut provoquer des interférences avec d'autres appareils tels que des ordinateurs, des supports magnétiques et certains types de moniteurs vidéo. Maintenez un espacement de 2 mètres entre l'enceinte et tout appareil de ce type pour éviter les interférences.

Music Tribe, ses sociétés affiliées et ses représentants ne sauraient être tenus responsables des dommages matériels ou corporels résultant d'une installation, d'une utilisation ou d'un entretien inadéquats de ce produit.

FR

IMPACT-Serie Rigging-Anleitungen

Installation des Lautsprechers mit der mitgelieferten Wandhalterung

Die Lautsprecheranschlüsse sind Bestandteil der mitgelieferten WB-5-Wandhalterung.

1. Bringen Sie die Halterung an der Montagefläche an und stellen Sie sicher, dass vertikal und horizontal genügend Freiraum vorhanden ist, um eine vollständige Winkeleinstellung des Lautsprechers zu ermöglichen. Führen Sie die Lautsprecherkabel von hinten durch die Haupthalterung.
2. Befestigen Sie die Wandhalterung mit geeigneten Befestigungen sicher an der Montagefläche. Der richtige Lochabstand und die richtige Ausrichtung der Halterungen werden hier angezeigt.

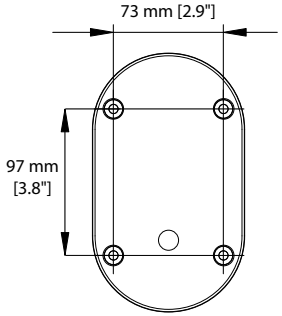

3. Schließen Sie das Lautsprecherkabel ab, indem Sie es ablängen und an die Halterungsbaugruppe anschließen, um die richtige Polarität sicherzustellen. Der rechte Anschluss ist positiv (+ ve) und der linke Anschluss ist negativ (-ve).
4. Bieten Sie den Lautsprecher bis zur Halterung an und rasten Sie ihn mit einer Abwärtsbewegung ein. Diese Aktion schließt automatisch die elektrischen Verbindungen.

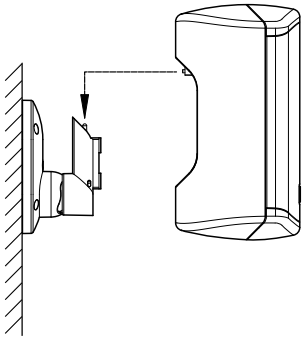

5. Richten Sie den Lautsprecher nach Bedarf aus und verriegeln Sie die Halterung mit dem mitgelieferten 5-mm-Inbusschlüssel..

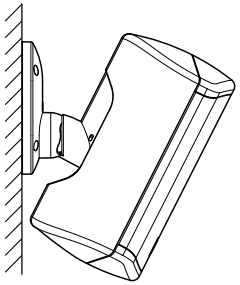

Installieren des Lautsprechers mit anderen Wandhalterungen

Wenn Sie IMPACT-Lautsprecher mit Turbosound CB-10- oder WB-10-Halterungen oder OmniMount™ -Halterungen installieren, müssen Sie die Kabel wie gezeigt direkt am Lautsprecheranschluss anschließen.

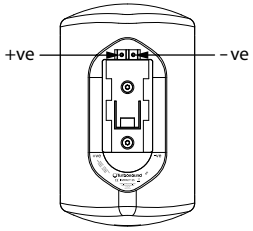

HINWEIS: Die Lautsprecher der IMPACT-Serie mit der Bezeichnung „R“ sind für den Außenbereich konzipiert. Bei der Installation dieser „R“ -Lautsprecher im Freien in Küstengebieten mit hohem Salzgehalt und extremen Temperaturschwankungen sowie hoher Luftfeuchtigkeit und UV-Lichteinwirkung ist jedoch weiterhin Vorsicht geboten.

Lautsprecher müssen immer mit einem Winkel nach unten montiert werden.

Lassen Sie die Lautsprecher zu keinem Zeitpunkt vollständig in Wasser eintauchen.

Routinemäßige Inspektions- und Wartungsprogramme müssen regelmäßig durchgeführt und Teile nach Bedarf ausgetauscht werden, um eine weiterhin zufriedenstellende Leistung zu erzielen.

LAUTSPRECHER-MONTAGEANLEITUNG - NUR FÜR QUALIFIZIERTES PERSONAL

Dieses Lautsprechersystem kann von qualifiziertem Personal unter Verwendung zugelassener Methoden und Materialien dauerhaft installiert werden. Eine unsachgemäße Installation kann ein ernstes Verletzungs- oder Todesrisiko darstellen. Bitte lesen Sie diese Anweisungen vollständig durch, bevor Sie mit der Installation beginnen.

Eine dauerhafte Installation darf nur von Personen versucht werden, die von den für den Installationsort zuständigen Behörden lizenziert und qualifiziert wurden. Installateure dürfen nur Originalteile, Halterungen, Befestigungselemente und Aufhängungszubehör oder ordnungsgemäß bewertete und zertifizierte Komponenten von Dritten verwenden. Ersetzen Sie fehlende Teile, indem Sie sich an den autorisierten Händler oder Händler in Ihrer Region wenden. Klären Sie alle lokalen Anforderungen und holen Sie die erforderlichen Genehmigungen und Genehmigungen ein, bevor Sie mit den Arbeiten beginnen.

Stellen Sie bei der Auswahl eines Standorts für den zu installierenden Lautsprecher sicher, dass alle mechanischen, akustischen und Sicherheitsaspekte beachtet werden. Stellen Sie sicher, dass die Struktur die Last tragen kann und dass die gesamte Hardware mit einem ausreichenden Sicherheitsfaktor entsprechend bewertet ist. Hängen Sie den Lautsprecher nicht in Bereichen des öffentlichen Verkehrs oder an Orten auf, an denen ein Ausfall des Aufhängungssystems zu Körper- oder Sachschäden führen kann. Überprüfen Sie die Aufhängungsteile regelmäßig auf Unversehrtheit.

Lautsprecher strahlen ein Magnetfeld aus, auch wenn sie nicht benutzt werden. Dieses Magnetfeld kann Interferenzen mit anderen Geräten wie Computern, magnetischen Medien und bestimmten Arten von Videomonitoren verursachen. Halten Sie einen Abstand von 2 Metern zwischen dem Lautsprecher und solchen Geräten ein, um Störungen zu vermeiden.

Music Tribe, seine verbundenen Unternehmen und Vertreter haften nicht für Sach- oder Personenschäden, die durch unsachgemäße Installation, Verwendung oder Wartung dieses Produkts entstehen.

Instruções de Armação do IMPACT Series

Instalando o alto-falante com o suporte de parede fornecido

As conexões dos alto-falantes são fornecidas como parte integrante do suporte de parede WB-5 fornecido.

1. Posicione o suporte na superfície de montagem, certificando-se de que haja deslocamento livre suficiente na vertical e horizontal para permitir o ajuste angular total do alto-falante e alimente os cabos do alto-falante através do conjunto do suporte principal pela parte traseira.
2. Fixe o suporte de parede com segurança à superfície de montagem usando fixações adequadas. O espaçamento correto do furo e a orientação do suporte são mostrados aqui.

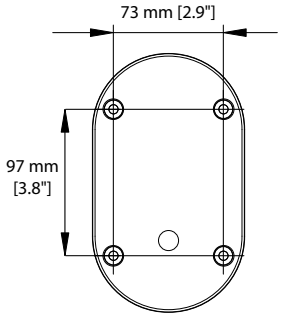

3. Termine o cabo do alto-falante removendo o comprimento e conectando ao conjunto do suporte, garantindo a polaridade correta. O terminal direito é positivo (+ ve) e o terminal esquerdo é negativo (-ve).
4. Coloque o alto-falante no suporte e trave no lugar com um movimento para baixo. Esta ação fecha automaticamente as conexões elétricas.

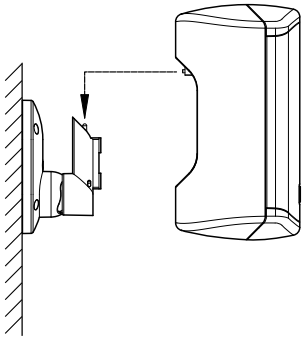

5. Incline o alto-falante conforme necessário e trave o suporte usando a chave sextavada de 5 mm fornecida.

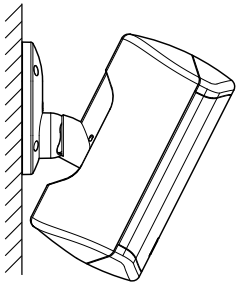

Instalação do alto-falante com outros suportes de parede

Ao instalar os alto-falantes IMPACT com suportes Turbosound CB-10 ou WB-10, ou suportes OmniMount™, você precisará terminar os cabos diretamente no terminal do alto-falante, conforme mostrado.

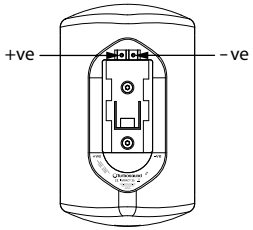

NOTA: Os altifalantes da série IMPACT com a designação "R" foram concebidos para utilização no exterior. No entanto, ainda deve-se ter cuidado ao instalar esses alto-falantes "R" em áreas externas, em áreas costeiras com alta salinidade e variações extremas de temperatura, bem como alta umidade e exposição à luz ultravioleta.

Os alto-falantes devem ser sempre montados com um ângulo para baixo.

Não permita que os alto-falantes fiquem totalmente imersos em água a qualquer momento.

Os programas de inspeção e manutenção de rotina devem ser realizados regularmente e as peças substituídas conforme necessário para fornecer um desempenho satisfatório contínuo.

INSTRUÇÕES DE MONTAGEM DO ALTIFALANTE - SOMENTE PARA PESSOAL QUALIFICADO

Este sistema de alto-falantes pode ser instalado permanentemente por pessoal qualificado, usando métodos e materiais aprovados. A instalação inadequada pode representar sério risco de ferimentos ou morte. Leia estas instruções por completo antes de tentar a instalação.

A instalação permanente só pode ser tentada por pessoas licenciadas e qualificadas pelas autoridades competentes que regem o local de instalação. Os instaladores devem empregar apenas peças, suportes, fixadores e acessórios de suspensão originais ou componentes devidamente classificados e certificados de terceiros. Substitua todas as peças faltantes entrando em contato com o revendedor ou distribuidor autorizado em sua região. Esclareça todos os requisitos locais e obtenha as aprovações e autorizações necessárias antes de iniciar o trabalho.

Ao selecionar um local para a instalação do alto-falante, certifique-se de que todas as considerações mecânicas, acústicas e de segurança sejam observadas. Certifique-se de que a estrutura seja capaz de suportar a carga e que todo o hardware seja classificado de acordo com um amplo fator de segurança. Não suspenda o alto-falante em áreas de circulação pública ou onde a falha do sistema de suspensão possa causar danos corporais ou materiais. Inspecione o hardware da suspensão regularmente para garantir a integridade.

Os alto-falantes irradiam um campo magnético, mesmo quando não estão em uso. Este campo magnético pode causar interferência com outros dispositivos, como computadores, mídia magnética e certos tipos de monitores de vídeo. Mantenha um espaçamento de 2 metros entre o alto-falante e qualquer um desses dispositivos para evitar interferências.

O Music Tribe, suas afiliadas e representantes não serão responsáveis por quaisquer danos à propriedade ou ferimentos pessoais decorrentes da instalação, uso ou manutenção inadequada deste produto.

Istruzioni per il rigging della serie IMPACT

Installazione dell'altoparlante con la staffa a parete in dotazione

I collegamenti degli altoparlanti sono forniti come parte integrante della staffa da parete WB-5 in dotazione.

1. Posizionare la staffa sulla superficie di montaggio, assicurandosi che vi sia una corsa libera sufficiente verticalmente e orizzontalmente per consentire la completa regolazione angolare dell'altoparlante e far passare i cavi dell'altoparlante attraverso il gruppo staffa principale dal retro.
2. Fissare saldamente la staffa a parete alla superficie di montaggio utilizzando i fissaggi appropriati. La corretta distanza tra i fori e l'orientamento della staffa sono mostrati qui.

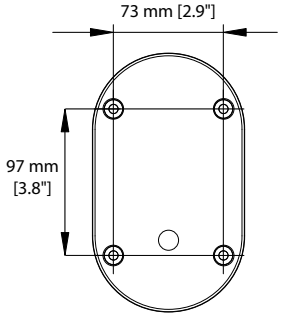

3. Terminare il cavo dell'altoparlante spellandolo a misura e collegandolo al gruppo staffa, assicurando la corretta polarità. Il terminale destro è positivo (+ ve) e il terminale sinistro è negativo (-ve).
4. Posizionare l'altoparlante fino alla staffa e bloccarlo in posizione con un movimento verso il basso. Questa azione chiude automaticamente i collegamenti elettrici.

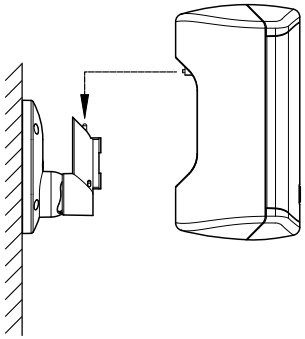

5. Inclinare l'altoparlante come richiesto e bloccare la staffa utilizzando la chiave esagonale da 5 mm fornita.

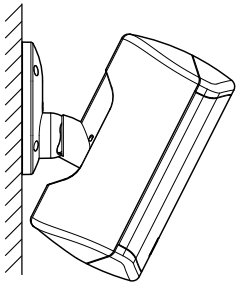

Installazione dell'altoparlante con altre staffe a parete

Quando si installano altoparlanti IMPACT con staffe Turbosound CB-10 o WB-10 o staffe OmniMount™, sarà necessario terminare i cavi direttamente al terminale dell'altoparlante come mostrato.

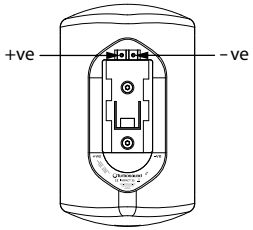

NOTA: Gli altoparlanti della serie IMPACT con la designazione "R" sono progettati per uso esterno. Tuttavia, è necessario prestare ancora attenzione quando si installano questi altoparlanti "R" all'aperto in zone costiere con elevata salinità e variazioni di temperatura estreme, nonché elevata umidità e esposizione ai raggi UV.

Gli altoparlanti devono essere sempre montati con un angolo verso il basso.

Non lasciare mai che gli altoparlanti si immergano completamente nell'acqua.

I programmi di ispezione e manutenzione ordinaria devono essere eseguiti su base regolare e le parti devono essere sostituite se necessario per fornire prestazioni soddisfacenti.

ISTRUZIONI DI MONTAGGIO DELL'ALTOPARLANTE - SOLO PER PERSONALE QUALIFICATO

Questo sistema di altoparlanti può essere installato in modo permanente da personale qualificato, utilizzando metodi e materiali approvati. Un'installazione impropria può comportare un serio rischio di lesioni o morte. Si prega di leggere queste istruzioni nella loro interezza prima di tentare l'installazione.

L'installazione permanente può essere tentata solo da persone autorizzate e qualificate dalle autorità competenti che governano il luogo di installazione. Gli installatori devono utilizzare solo parti originali, staffe, elementi di fissaggio e accessori per sospensioni o componenti adeguatamente classificati e certificati di terze parti. Sostituire le parti mancanti contattando il rivenditore o distributore autorizzato nella propria regione. Chiarire tutti i requisiti locali e ottenere le approvazioni e i permessi necessari prima di iniziare il lavoro.

Quando si seleziona una posizione per l'installazione dell'altoparlante, assicurarsi che siano rispettate tutte le considerazioni meccaniche, acustiche e di sicurezza. Assicurarsi che la struttura sia in grado di supportare il carico e che tutto l'hardware sia classificato di conseguenza con un ampio fattore di sicurezza. Non sospendere l'altoparlante su aree di circolazione pubblica o dove un guasto del sistema di sospensione può causare danni a persone o cose. Ispezionare regolarmente l'hardware della sospensione per verificarne l'integrità.

Gli altoparlanti irradiano un campo magnetico, anche quando non sono utilizzati. Questo campo magnetico può causare interferenze con altri dispositivi come computer, supporti magnetici e alcuni tipi di monitor video. Mantenere una distanza di 2 metri tra l'altoparlante e tali dispositivi per evitare interferenze.

Music Tribe, i suoi affiliati e rappresentanti non saranno responsabili per eventuali danni alla proprietà o lesioni personali derivanti dall'installazione, dall'uso o dalla manutenzione impropri di questo prodotto.

Instructies voor het monteren van de IMPACT Series

De luidspreker installeren met de meegeleverde muurbeugel

De luidsprekeraansluitingen worden geleverd als integraal onderdeel van de meegeleverde WB-5 muurbeugel.

1. Plaats de beugel op het montageoppervlak en zorg ervoor dat er zowel verticaal als horizontaal voldoende bewegingsvrijheid is om de luidspreker volledig in de hoek te kunnen verstellen, en voer de luidsprekerkabels vanaf de achterkant door de hoofdbeugel.
2. Bevestig de muurbeugel stevig aan het montageoppervlak met behulp van geschikte bevestigingen. De juiste afstand tussen de gaten en de oriëntatie van de beugel worden hier weergegeven.

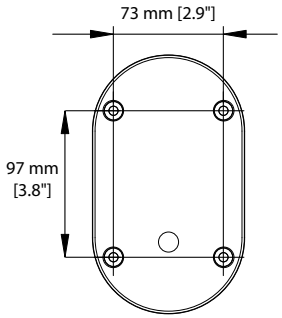

3. Sluit de luidsprekerkabel af door deze op lengte te strippen en aan te sluiten op de beugel, waarbij u let op de juiste polariteit. De rechter terminal is positief (+ ve) en de linker terminal is negatief (-ve).
4. Bied de luidspreker aan tot aan de beugel en vergrendel deze met een neerwaartse beweging. Deze actie sluit automatisch de elektrische verbindingen.

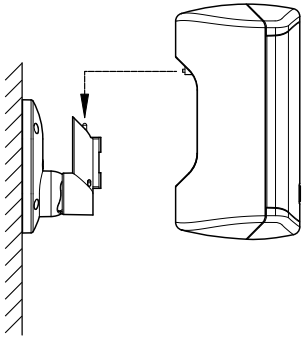

5. Zet de luidspreker in de gewenste hoek en vergrendel de beugel met de meegeleverde inbussleutel van 5 mm.

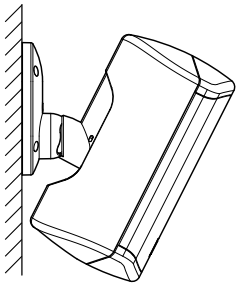

De luidspreker met andere muurbeugels installeren

Bij het installeren van IMPACT-luidsprekers met Turbosound CB-10- of WB-10-beugels of OmniMount™ -beugels, moet u de kabels direct bij de luidsprekeraansluiting afsluiten, zoals afgebeeld.

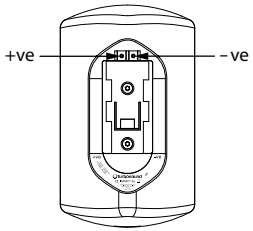

OPMERKING: Luidsprekers uit de IMPACT-serie met de aanduiding "R" zijn gemaakt voor gebruik buitenshuis. Wees echter voorzichtig bij het installeren van deze "R" -luidsprekers buitenshuis in kustgebieden met een hoog zoutgehalte en extreme temperatuurschommelingen, evenals een hoge luchtvochtigheid en blootstelling aan UV-licht.

Luidsprekers moeten altijd onder een neerwaartse hoek worden gemonteerd.

Zorg ervoor dat luidsprekers nooit volledig in water worden ondergedompeld.

Routine-inspectie- en onderhoudsprogramma's moeten regelmatig worden uitgevoerd en onderdelen moeten indien nodig worden vervangen om blijvende bevredigende prestaties te garanderen.

INSTRUCTIES VOOR MONTAGE VAN DE LUIDSPREKER - ALLEEN VOOR GEKWALIFICEERD PERSONEEL

Dit luidsprekersysteem mag permanent worden geïnstalleerd door gekwalificeerd personeel, met gebruikmaking van goedgekeurde methoden en materialen. Onjuiste installatie kan een ernstig risico op letsel of overlijden opleveren. Lees deze instructies volledig door voordat u met de installatie begint.

Permanente installatie mag alleen worden geprobeerd door personen die bevoegd en gekwalificeerd zijn door de bevoegde autoriteiten die de installatielocatie beheersen. Installateurs mogen alleen originele onderdelen, beugels, bevestigingsmiddelen en ophangingsaccessoires of correct beoordeelde en gecertificeerde componenten van derden gebruiken. Vervang ontbrekende onderdelen door contact op te nemen met de geautoriseerde wederverkoper of distributeur in uw regio. Verduidelijk alle lokale vereisten en verkrijg de nodige goedkeuringen en vergunningen voordat u met de werkzaamheden begint.

Zorg er bij het kiezen van een plaats voor de te installeren luidspreker voor dat alle mechanische, akoestische en veiligheidsoverwegingen in acht worden genomen. Zorg ervoor dat de structuur de belasting kan dragen en dat alle hardware dienovereenkomstig is beoordeeld met voldoende veiligheidsfactor. Hang de luidspreker niet op boven openbare plaatsen of waar een defect aan het ophangsysteem lichamelijk letsel of materiële schade kan veroorzaken. Inspecteer de ophangingshardware regelmatig om de integriteit te waarborgen.

Luidsprekers stralen een magnetisch veld uit, ook als ze niet worden gebruikt. Dit magnetische veld kan interferentie veroorzaken met andere apparaten, zoals computers, magnetische media en bepaalde typen videomonitors. Bewaar een afstand van 2 meter tussen de luidspreker en dergelijke apparaten om storing te voorkomen.

Music Tribe, zijn dochterondernemingen en vertegenwoordigers zijn niet aansprakelijk voor enige materiële schade of persoonlijk letsel als gevolg van onjuiste installatie, gebruik of onderhoud van dit product.

IMPACT Series rigginstruktioner

Installera högtalaren med den medföljande väggfästet

Högtalaranslutningarna tillhandahålls som en integrerad del av det medföljande WB-5 väggfästet.

1. Placera fästet på monteringsytan och se till att det finns tillräckligt med fri rörelse vertikalt och horisontellt för att möjliggöra full vinkeljustering av högtalaren och mata högtalarkablarna genom huvudfästet bakifrån.
2. Fäst väggfästet ordentligt på monteringsytan med lämpliga fästen. Här visas rätt hålavstånd och fästeorientering.

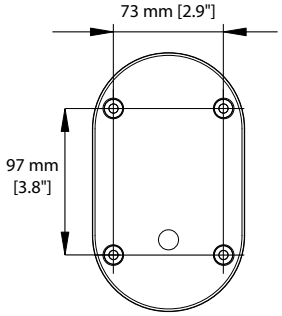

3. Avsluta högtalarkabeln genom att ta bort längden och anslut den till fästet, så att du ser rätt polaritet. Den högra terminalen är positiv (+ ve) och den vänstra terminalen är negativ (-ve).
4. Ge högtalaren upp till fästet och lås den på plats med en nedåtgående rörelse. Denna åtgärd stänger automatiskt de elektriska anslutningarna.

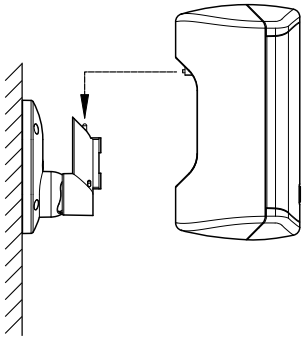

5. Vinkla högtalaren efter behov och lås fästet med den medföljande 5 mm insexnyckeln.

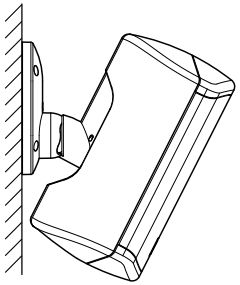

Installera högtalaren med andra väggfästen

När du installerar IMPACT-högtalare med Turbosound CB-10 eller WB-10-fästen eller OmniMount™ -fästen, måste du avsluta kablarna direkt vid högtalaruttaget som visas.

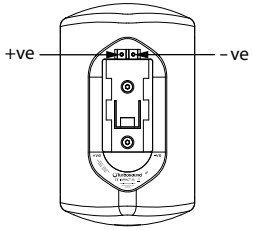

NOTERA: IMPACT-seriehögtalare med ”R” -beteckningen är konstruerade för utomhusbruk. Man bör dock vara försiktig när man installerar dessa “R” -högtalare utomhus i kustområden med hög salthalt och extrema temperaturvariationer, samt hög luftfuktighet och UV-exponering.

Högtalare måste alltid monteras nedåt.

Låt inte högtalarna när som helst helt nedsänkas i vatten.

Rutininspektions- och underhållsprogram måste genomföras regelbundet och delar bytas ut vid behov för att ge en fortsatt tillfredsställande prestanda.

HÖGTALARE MONTERINGSANVISNINGAR - ENDAST FÖR KVALIFICERAD PERSONAL

Detta högtalarsystem kan installeras permanent av kvalificerad personal med användning av godkända metoder och material. Felaktig installation kan utgöra allvarlig risk för personskador eller dödsfall. Läs dessa instruktioner i sin helhet innan du försöker installera.

Permanent installation får endast försökas av personer som är licensierade och kvalificerade av behöriga myndigheter som styr installationsplatsen. Installatörer får endast använda originaldelar, konsoler, fästelement och upphängningstillbehör eller korrekt klassade och certifierade komponenter från tredje part. Byt ut eventuella delar som saknas genom att kontakta en auktoriserad återförsäljare eller distributör i din region. Förtydliga alla lokala krav och få nödvändiga godkännanden och tillstånd innan arbetet påbörjas.

När du väljer en plats för högtalaren som ska installeras, se till att alla mekaniska, akustiska och säkerhetsöverväganden följs. Se till att strukturen kan bära lasten och att all hårdvara klassas i enlighet med tillräcklig säkerhetsfaktor. Stäng inte högtalaren över områden med allmän cirkulation eller där fel i upphängningssystemet kan orsaka kropps- eller egendomsskador. Inspektera upphängningshårdvaran regelbundet för att säkerställa integritet.

Högtalare strålar ut ett magnetfält, även när de inte används. Detta magnetfält kan orsaka störningar på andra enheter som datorer, magnetiska media och vissa typer av bildskärmar. Håll ett avstånd på 2 meter mellan högtalaren och sådana enheter för att förhindra störningar.

Music Tribe, dess dotterbolag och representanter är inte ansvariga för skador på egendom eller personskada som uppstår på grund av felaktig installation, användning eller underhåll av denna produkt.

Instrukcje podwieszania serii IMPACT

Instalowanie głośnika za pomocą dostarczonego wspornika ściennego

Złącza głośnikowe stanowią integralną część dostarczonego uchwytu ściennego WB-5.

1. Umieść wspornik na powierzchni montażowej, upewniając się, że jest wystarczający swobodny ruch w pionie i poziomie, aby umożliwić pełną regulację kątową głośnika, i przeprowadź kable głośnikowe przez zespół głównego wspornika od tyłu.
2. Przymocuj bezpiecznie uchwyt ścienny do powierzchni montażowej za pomocą odpowiednich mocowań. Tutaj pokazano prawidłowy rozstaw otworów i orientację wspornika.

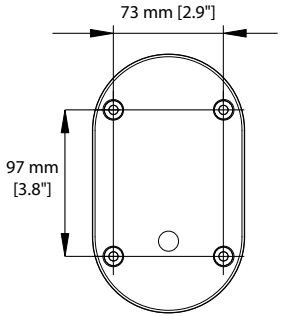

3. Zakończ kabel głośnika, zdejmując izolację i podłączając go do zespołu wspornika, zapewniając prawidłową biegunowość. Prawy zacisk jest dodatni (+ ve), a lewy zacisk jest ujemny (-ve).
4. Przyłóż głośnik do wspornika i zablokuj go ruchem w dół. Ta czynność automatycznie zamyka połączenia elektryczne.

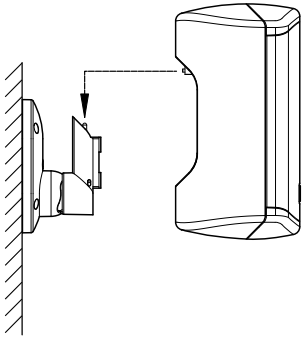

5. Ustaw głośnik pod odpowiednim kątem i zablokuj wspornik za pomocą dostarczonego klucza imbusowego 5 mm.

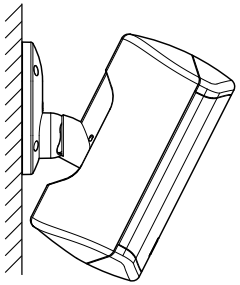

6. **Instalowanie głośnika za pomocą innych wsporników ściennych**

Podczas montażu głośników IMPACT z uchwytami Turbosound CB-10 lub WB-10 lub uchwytami OmniMount ™ należy zakończyć kable bezpośrednio przy zacisku głośnikowym, jak pokazano na rysunku.

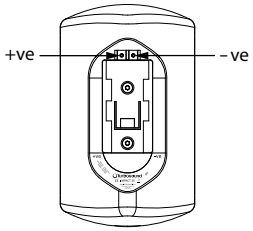

UWAGA: Głośniki z serii IMPACT z oznaczeniem „R" są przeznaczone do użytku na zewnątrz. Należy jednak zachować ostrożność podczas instalowania tych głośników „R" na zewnątrz w obszarach przybrzeżnych o dużym zasoleniu i ekstremalnych wahaniach temperatury, a także o dużej wilgotności i ekspozycji na promieniowanie UV.

Głośniki należy zawsze montować pod kątem do dołu.

Nigdy nie pozwól, aby głośniki były całkowicie zanurzone w wodzie.

Rutynowe programy kontroli i konserwacji muszą być przeprowadzane regularnie, aw razie potrzeby wymieniane części, aby zapewnić ciągłe zadowalające działanie.

INSTRUKCJA MONTAŻU GŁOŚNIKA - TYLKO DLA WYKWALIFIKOWANEGO PERSONELU

Ten system głośników może być zainstalowany na stałe przez wykwalifikowany personel przy użyciu zatwierdzonych metod i materiałów. Nieprawidłowa instalacja może spowodować poważne ryzyko obrażeń lub śmierci. Przed przystąpieniem do instalacji przeczytaj w całości niniejsze instrukcje.

Instalacja na stałe może być przeprowadzana wyłącznie przez osoby posiadające licencję i kwalifikacje wydane przez odpowiednie władze odpowiedzialne za miejsce instalacji. Instalatorzy powinni używać tylko oryginalnych części, wsporników, elementów mocujących i akcesoriów do zawieszenia lub odpowiednio ocenionych i certyfikowanych komponentów innych firm. Wymień brakujące części, kontaktując się z autoryzowanym sprzedawcą lub dystrybutorem w swoim regionie. Wyjaśnij wszystkie lokalne wymagania i uzyskaj niezbędne zgody i pozwolenia przed rozpoczęciem pracy.

Wybierając miejsce na instalację głośnika, należy zwrócić uwagę na wszystkie względy mechaniczne, akustyczne i bezpieczeństwa. Upewnij się, że konstrukcja jest w stanie udźwignąć obciążenie i że sprzęt jest odpowiednio oceniany z wystarczającym współczynnikiem bezpieczeństwa. Nie zawieszaj głośnika nad obszarami publicznymi lub tam, gdzie awaria systemu zawieszenia może spowodować uszkodzenie ciała lub mienia. Regularnie sprawdzaj elementy zawieszenia, aby zapewnić integralność.

Głośniki emitują pole magnetyczne, nawet jeśli nie są używane. To pole magnetyczne może powodować zakłócenia z innymi urządzeniami, takimi jak komputery, nośniki magnetyczne i niektóre typy monitorów wideo. Zachowaj odległość 2 metrów między głośnikiem a takimi urządzeniami, aby zapobiec zakłóceniom.

Music Tribe, jego podmioty stowarzyszone i przedstawiciele nie ponoszą odpowiedzialności za jakiekolwiek szkody majątkowe lub obrażenia ciała wynikające z niewłaściwej instalacji, użytkowania lub konserwacji tego produktu.

EN

Specifications

	TCI53-TR (WH)	TCI52-TR (WH)	TCI32-TR (WH)
System			
Frequency response	74 Hz - 18 kHz ±3 dB 43 Hz - 20 kHz -10 dB	74 Hz - 20 kHz ±3 dB 43 Hz - 20 kHz -10 dB	90 Hz - 20 kHz ±3 dB 70 Hz - 20 kHz -10 dB
Nominal dispersion	100° H x 70° V @ -6 dB points		120° H x 100° V @ -6 dB points
Power Handling (IEC)			
Passive	120 W continuous, 480 W peak	60 W continuous, 240 W peak	30 W continuous, 120 W peak
100 V line	120, 60, 30 W continuous	60, 30, 15 W continuous	30, 15, 7.5 W continuous
70 V line	120, 60, 30, 15 W continuous	60, 30, 15, 7.5, 3.75 W continuous	30, 15, 7.5, 3.75 W continuous
Sensitivity	90 dB (1 W @ 1 m)		88 dB (1 W @ 1 m)
Maximum SPL			
Passive	111 dB continuous, 117 dB peak	108 dB continuous, 114 dB peak	103 dB continuous, 109 dB peak
100 V line	117, 114, 111 dB peak	114, 111, 108 dB peak	109, 106, 103 dB peak
70 V line	117, 114, 111, 105 dB peak	114, 111, 108, 105 dB peak	109, 106, 103, 100 dB peak
Impedance	8 Ω	16 Ω	
Components	2 x 5" (127 mm) LF driver 2 x 1" (25 mm) HF soft dome driver	1 x 5" (127 mm) LF driver 1 x 1" (25 mm) HF soft dome driver	1 x 3.5" (89 mm) LF driver 1 x 1" (25 mm) HF soft dome driver
Enclosure			
Connectors	Screw terminal block		
Wiring	Input +VE, -VE		
Dimensions HWD	450 x 164 x 158 mm (17.7 x 6.5 x 6.2")	300 x 164 x 158 mm (11.8 x 6.5 x 6.2")	240 x 145 x 148 mm (9.5 x 5.7 x 5.8")
Net weight	5.0 kg (11.0 lbs)	3.5 kg (7.7 lbs)	2.8 kg (6.2 lbs)
Construction	Gas injected, glass-filled moulded ABS enclosure		
Finish	Black (white optional)		
Grille	Powder coated perforated Zinc plated steel		
Flying hardware	M6 x 2 points		
Accessories			
	Wall bracket - included		

EN

Other important information

EN Important information

1. Register online.
Please register your new Music Tribe equipment right after you purchase it by visiting musictribe.com. Registering your purchase using our simple online form helps us to process your repair claims more quickly and efficiently. Also, read the terms and conditions of our warranty, if applicable.

2. Malfunction. Should your Music Tribe Authorized Reseller not be located in your vicinity, you may contact the Music Tribe Authorized Fulfiller for your country listed under "Support" at musictribe.com. Should your country not be listed, please check if your problem can be dealt with by our "Online Support" which may also be found under "Support" at musictribe.com. Alternatively, please submit an online warranty claim at musictribe.com BEFORE returning the product.

3. Power Connections.
Before plugging the unit into a power socket, please make sure you are using the correct mains voltage for your particular model. Faulty fuses must be replaced with fuses of the same type and rating without exception.

ES Aspectos importantes

1. Registro online.
Le recomendamos que registre su nuevo aparato Music Tribe justo después de su compra accediendo a la página web musictribe.com. El registro de su compra a través de nuestro sencillo sistema online nos ayudará a resolver cualquier incidencia que se presente a la mayor brevedad posible. Además, aproveche para leer los términos y condiciones de nuestra garantía, si es aplicable en su caso.

2. Averías. En el caso de que no exista un distribuidor Music Tribe en las inmediaciones, puede ponerse en contacto con el distribuidor Music Tribe de su país, que encontrará dentro del apartado "Support" de nuestra página web musictribe.com. En caso de que su país no aparezca en ese listado, acceda a la sección "Online Support" (que también encontrará dentro del apartado "Support" de nuestra página web) y compruebe si su problema aparece descrito y solucionado allí. De forma alternativa, envíenos a través de la página web una solicitud online de soporte en periodo de garantía ANTES de devolvernos el aparato.

3. Conexiones de corriente.
Antes de enchufar este aparato a una salida de corriente, asegúrese de que dicha salida sea del voltaje adecuado para su modelo concreto. En caso de que deba sustituir un fusible quemado, deberá hacerlo por otro de idénticas especificaciones, sin excepción.

FR Informations importantes

1. Enregistrez-vous en ligne. Prenez le temps d'enregistrer votre produit Music Tribe aussi vite que possible sur le site Internet musictribe.com. Le fait d'enregistrer le produit en ligne nous permet de gérer les réparations plus rapidement et plus efficacement. Prenez également le temps de lire les termes et conditions de notre garantie.

2. Dysfonctionnement. Si vous n'avez pas de revendeur Music Tribe près de chez vous, contactez le distributeur Music Tribe de votre pays : consultez la liste des distributeurs de votre pays dans la page "Support" de notre site Internet musictribe.com. Si votre pays n'est pas dans la liste, essayez de résoudre votre problème avec notre "aide en ligne" que vous trouverez également dans la section "Support" du site musictribe.com. Vous pouvez également nous faire parvenir directement votre demande de réparation sous garantie par Internet sur le site musictribe.com AVANT de nous renvoyer le produit.

3. Raccordement au secteur.
Avant de relier cet équipement au secteur, assurez-vous que la tension secteur de votre région soit compatible avec l'appareil. Veillez à remplacer les fusibles uniquement par des modèles exactement de même taille et de même valeur électrique — sans aucune exception.

DE Weitere wichtige Informationen

1. Online registrieren.
Bitte registrieren Sie Ihr neues Music Tribe-Gerät direkt nach dem Kauf auf der Website musictribe.com. Wenn Sie Ihren Kauf mit unserem einfachen online Formular registrieren, können wir Ihre Reparaturansprüche schneller und effizienter bearbeiten. Lesen Sie bitte auch unsere Garantiebedingungen, falls zutreffend.

2. Funktionsfehler. Sollte sich kein Music Tribe Händler in Ihrer Nähe befinden, können Sie den Music Tribe Vertrieb Ihres Landes kontaktieren, der auf musictribe.com unter „Support" aufgeführt ist. Sollte Ihr Land nicht aufgelistet sein, prüfen Sie bitte, ob Ihr Problem von unserem „Online Support" gelöst werden kann, den Sie ebenfalls auf musictribe.com unter „Support" finden. Alternativ reichen Sie bitte Ihren Garantieanspruch online auf musictribe.com ein, BEVOR Sie das Produkt zurücksenden.

3. Stromanschluss. Bevor Sie das Gerät an eine Netzsteckdose anschließen, prüfen Sie bitte, ob Sie die korrekte Netzspannung für Ihr spezielles Modell verwenden. Fehlerhafte Sicherungen müssen ausnahmslos durch Sicherungen des gleichen Typs und Nennwerts ersetzt werden.

PT Outras Informações Importantes

1. Registre-se online. Por favor, registre seu novo equipamento Music Tribe logo após a compra visitando o site musictribe.com Registrar sua compra usando nosso simples formulário online nos ajuda a processar seus pedidos de reparos com maior rapidez e eficiência. Além disso, leia nossos termos e condições de garantia, caso seja necessário.

2. Funcionamento Defeituoso. Caso seu fornecedor Music Tribe não esteja localizado nas proximidades, você pode contatar um distribuidor Music Tribe para o seu país listado abaixo de "Suporte" em musictribe.com. Se seu país não estiver na lista, favor checar se seu problema pode ser resolvido com o nosso "Suporte Online" que também pode ser achado abaixo de "Suporte"em musictribe.com. Alternativamente, favor enviar uma solicitação de garantia online em musictribe.com ANTES da devolução do produto.

3. Ligações. Antes de ligar a unidade à tomada, assegure-se de que está a utilizar a voltagem correcta para o modelo em questão. Os fusíveis com defeito terão de ser substituídos, sem qualquer excepção, por fusíveis do mesmo tipo e corrente nominal.

IT Informazioni importanti

1. Registratevi online.
Vi invitiamo a registrare il nuovo apparecchio Music Tribe subito dopo averlo acquistato visitando musictribe.com. La registrazione dell'acquisto tramite il nostro semplice modulo online ci consente di elaborare le richieste di riparazione in modo più rapido ed efficiente. Leggete anche i termini e le condizioni della nostra garanzia, qualora applicabile.

2. Malfunzionamento. Nel caso in cui il rivenditore autorizzato Music Tribe non si trovi nelle vostre vicinanze, potete contattare il Music Tribe Authorized Fulfiller per il vostro paese, elencato in "Support" @ musictribe.com. Se la vostra nazione non è elencata, controllate se il problema può essere risolto tramite il nostro "Online Support"che può anche essere trovato sotto "Support" @ musictribe.com. In alternativa, inviate una richiesta di garanzia online su musictribe.com PRIMA di restituire il prodotto.

3. Collegamento all'alimentazione. Prima di collegare l'unità a una presa di corrente, assicuratevi di utilizzare la tensione di rete corretta per il modello specifico. I fusibili guasti devono essere sostituiti, senza eccezioni, con fusibili dello stesso tipo e valore nominale.

Other important information

NL Belangrijke informatie

1. Registreer online. Registreer uw nieuwe Music Tribe-apparatuur direct nadat u deze hebt gekocht door naar musictribe.com te gaan. Door uw aankoop te registreren via ons eenvoudige online formulier, kunnen wij uw reparatieclaims sneller en efficiënter verwerken. Lees ook de voorwaarden van onze garantie, indien van toepassing.

2. Storing. Mocht uw door Music Tribe geautoriseerde wederverkoper niet bij u in de buurt zijn gevestigd, dan kunt u contact opnemen met de door Music Tribe Authorized Fulfiller voor uw land vermeld onder “Support” op musictribe.com. Als uw land niet in de lijst staat, controleer dan of uw probleem kan worden opgelost door onze "Online Support", die u ook kunt vinden onder "Support" op musictribe.com. U kunt ook een online garantieclaim indienen op musictribe.com VOORDAT u het product retourneert.

3. Stroomaansluitingen. Voordat u het apparaat op een stopcontact aansluit, moet u ervoor zorgen dat u de juiste netspanning voor uw specifieke model gebruikt. Defecte zekeringen moeten zonder uitzondering worden vervangen door zekeringen van hetzelfde type en dezelfde waarde.

SE Viktig information

1. Registrera online. Registrera din nya Music Tribe-utrustning direkt efter att du köpt den genom att besöka musictribe.com. Att registrera ditt köp med vårt enkla onlineformulär hjälper oss att behandla dina reparationsanspråk snabbare och mer effektivt. Läs också villkoren i vår garanti, om tillämpligt.

2. Fel. Om din Music Tribe-auktoriserade återförsäljare inte finns i din närhet kan du kontakta Music Tribe Authorized Fulfiller för ditt land listat under “Support” på musictribe.com. Om ditt land inte är listat, kontrollera om ditt problem kan hanteras av vår “Onlinesupport” som också finns under “Support” på musictribe.com. Alternativt kan du skicka in ett online-garantianspråk på musictribe.com INNAN du returnerar produkten.

3. Strömanslutningar. Innan du ansluter enheten till ett eluttag, se till att du använder rätt nätspänning för just din modell. Felaktiga säkringar måste bytas ut mot säkringar av samma typ och märkning utan undantag.

PL Ważna informacja

1. Zarejestrować online. Zarejestruj swój nowy sprzęt Music Tribe zaraz po zakupie na stronie musictribe.com. Zarejestrowanie zakupu za pomocą naszego prostego formularza online pomaga nam szybciej i efektywniej rozpatrywać roszczenia dotyczące naprawy. Przeczytaj również warunki naszej gwarancji, jeśli dotyczy.

2. Awaria. Jeśli Twój autoryzowany sprzedawca Music Tribe nie znajduje się w pobliżu, możesz skontaktować się z autoryzowanym dostawcą Music Tribe dla swojego kraju, wymienionym w sekcji „Wsparcie” na stronie musictribe.com. Jeśli Twojego kraju nie ma na liście, sprawdź, czy Twój problem może zostać rozwiązany przez nasze „Wsparcie online”, które można również znaleźć w sekcji „Wsparcie” na stronie musictribe.com. Alternatywnie, prześlij zgłoszenie gwarancyjne online na musictribe.com PRZED zwrotem produktu.

3. Połączenia zasilania. Przed podłączeniem urządzenia do gniazdka sieciowego upewnij się, że używasz odpowiedniego napięcia sieciowego dla danego modelu. Wadliwe bezpieczniki należy bez wyjątku wymienić na bezpieczniki tego samego typu i wartości.

EN

CE

Hereby, Music Tribe declares that this product is in compliance with Directive 2011/65/EU and Amendment 2015/863/EU, Directive 2012/19/EU, Regulation 519/2012 REACH SVHC and Directive 1907/2006/EC, and this passive product is not applicable to EMC Directive 2014/30/EU, LV Directive 2014/35/EU.

Full text of EU DoC is available at https://community.musictribe.com/

EU Representative: Music Tribe Brands DK A/S
Address: Ib Spang Olsens Gade 17, DK - 8200 Aarhus N, Denmark

Turbosound